LEGO

TECHNIC

8285-2

1/3

4499336

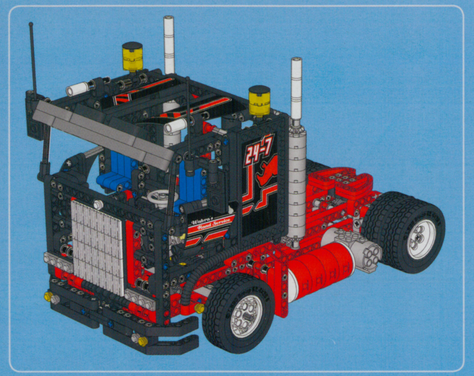

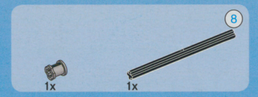

1

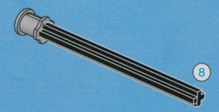

2

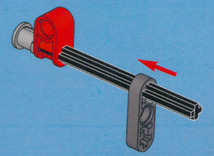

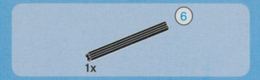

3

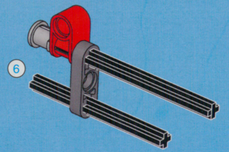

4

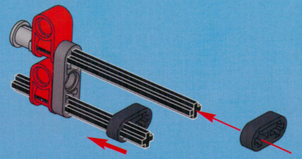

5

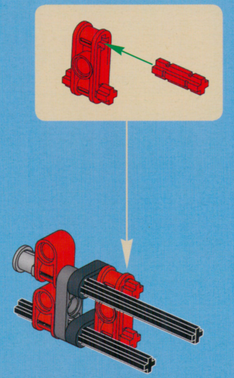

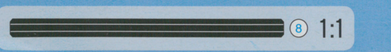

2x 2x

6

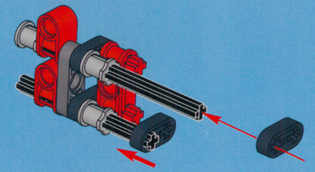

1x 2x

7

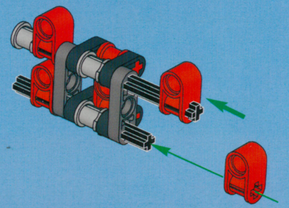

3x 1x

8

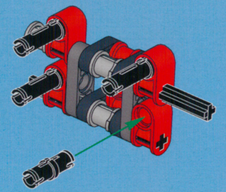

2x 2x

9

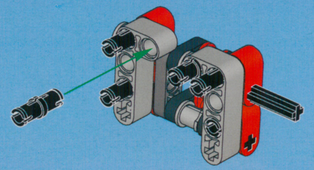

1x 1x

10

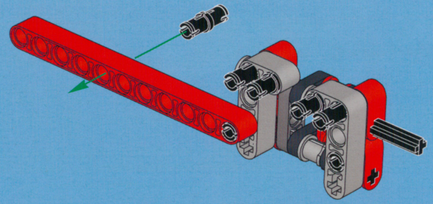

3 2x 1x 1x 2x

11

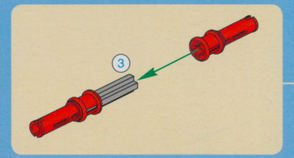

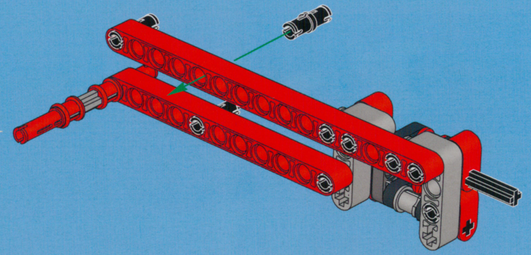

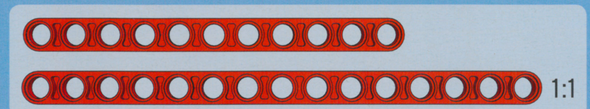

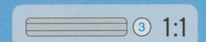

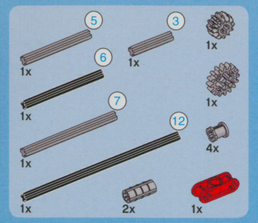

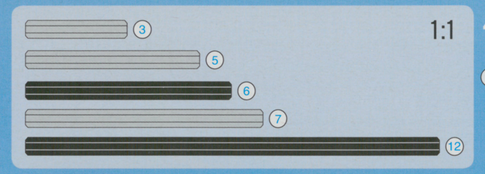

12

1

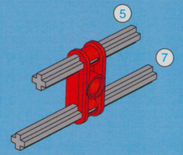

2

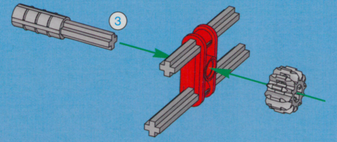

3

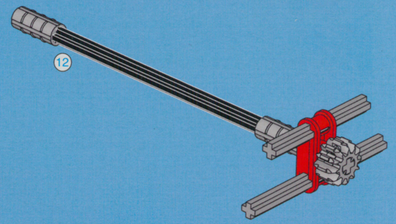

4

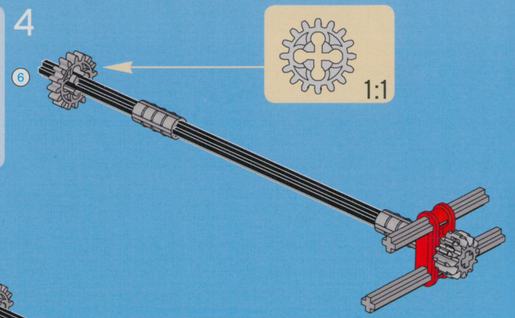

5

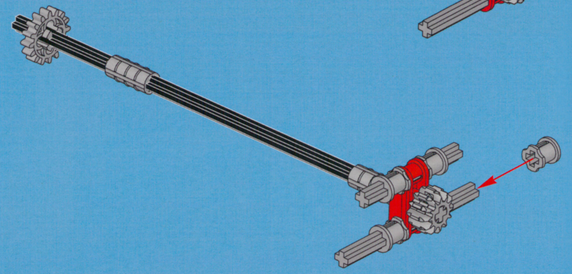

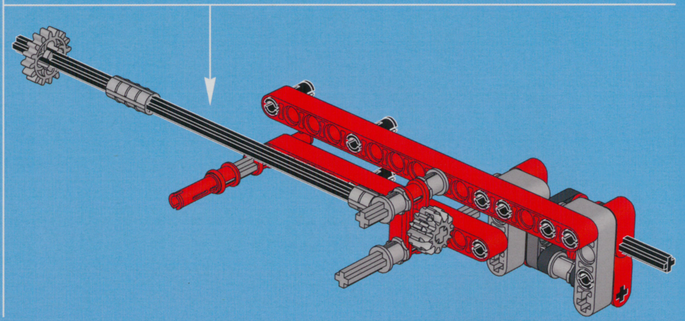

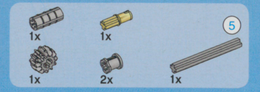

13

1

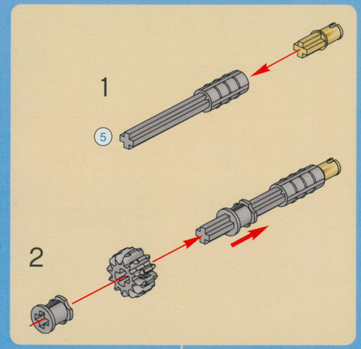

2

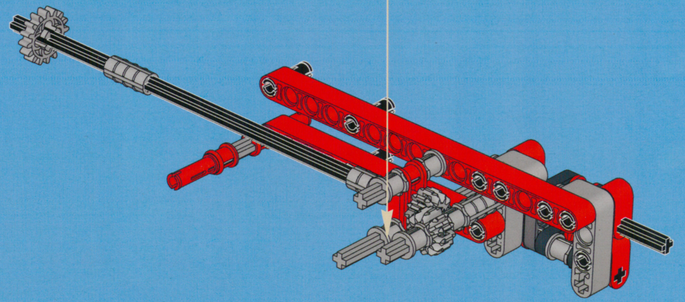

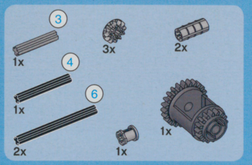

14

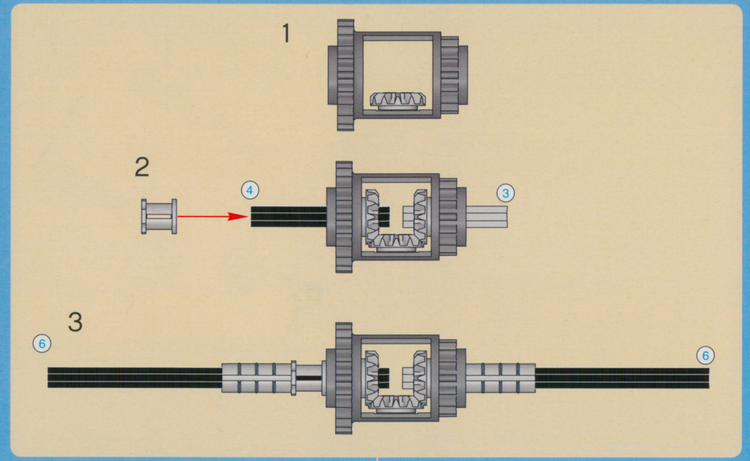

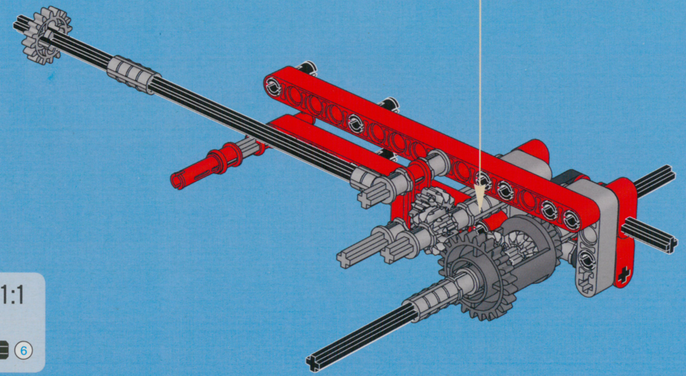

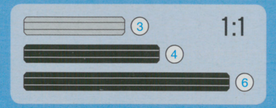

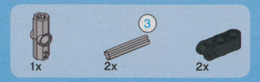

15

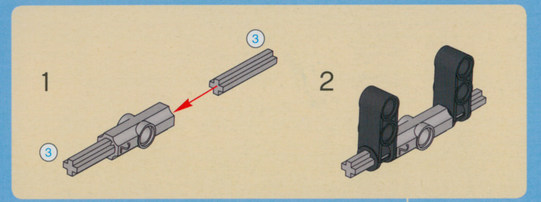

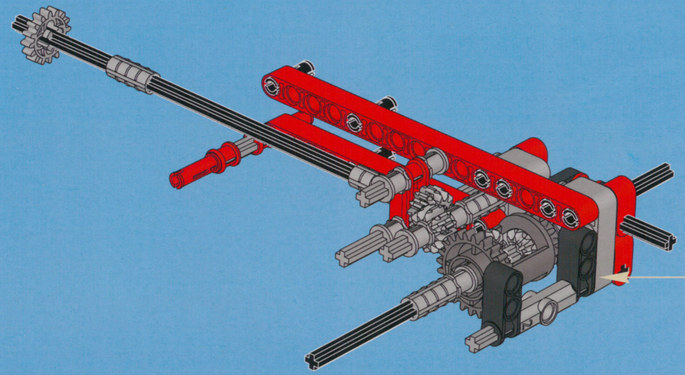

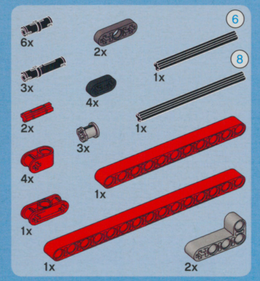

16

1

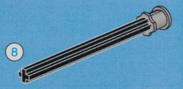

2

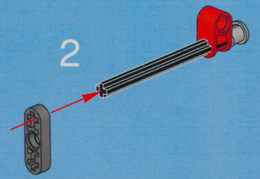

3

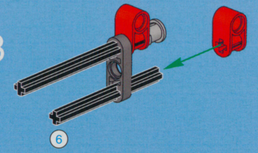

4

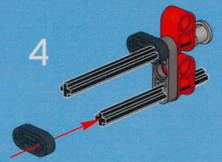

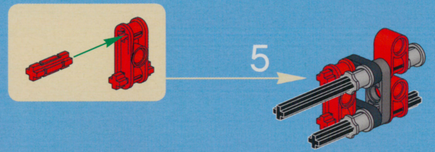

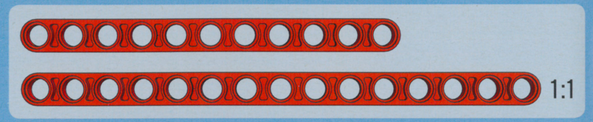

6

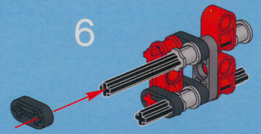

7

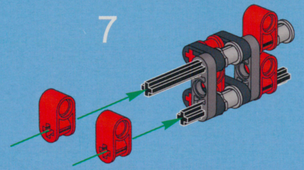

8

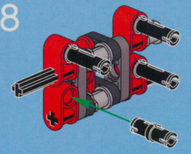

9

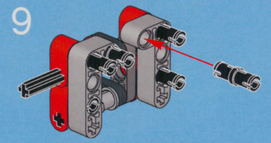

10

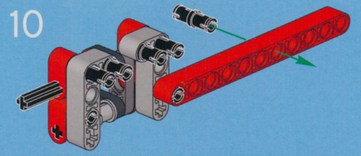

11

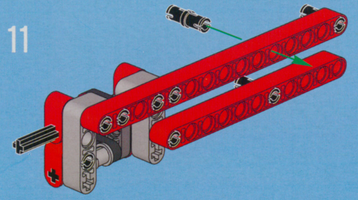

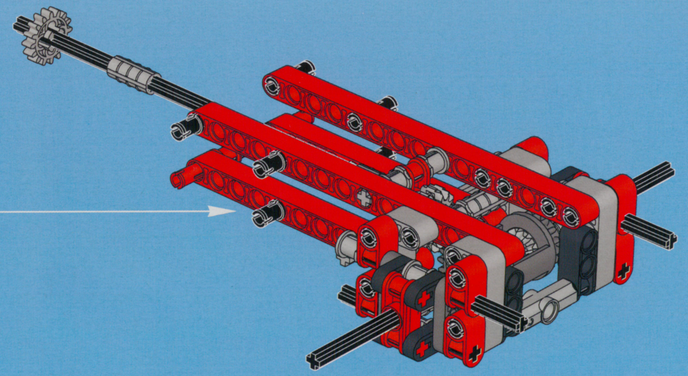

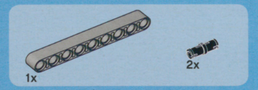

17

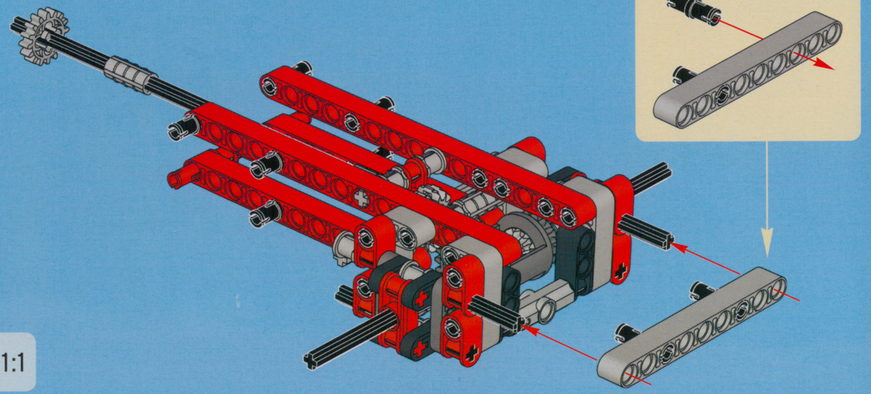

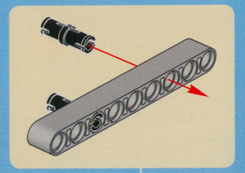

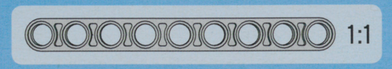

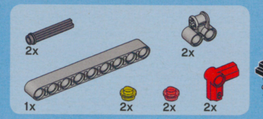

18

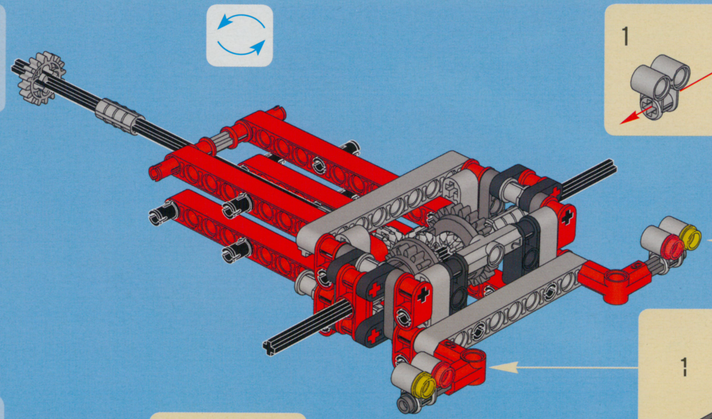

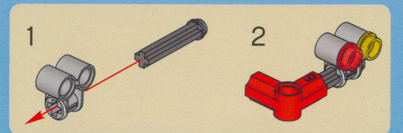

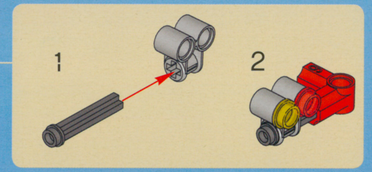

19

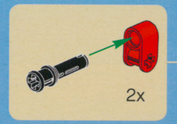

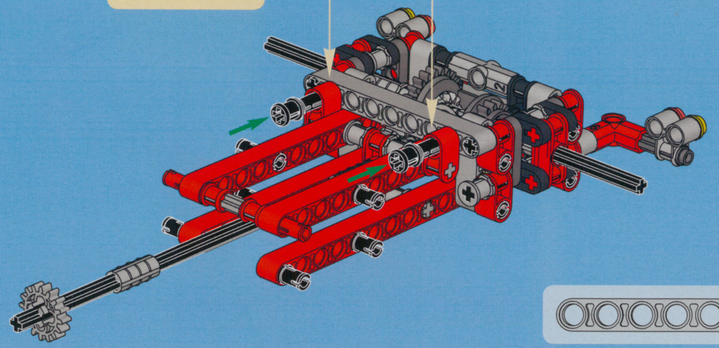

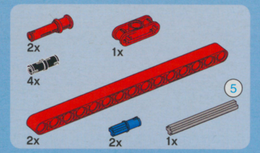

20

1

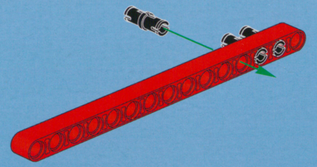

2

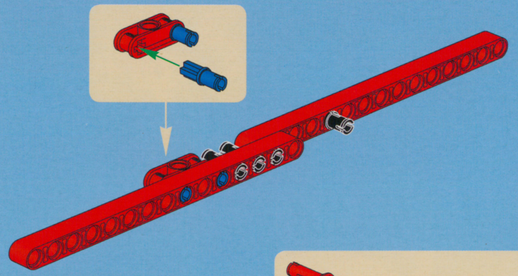

3

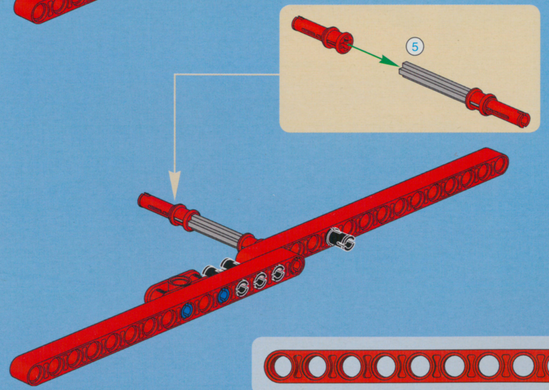

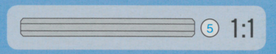

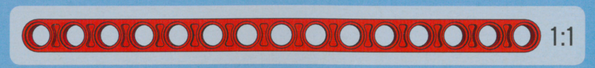

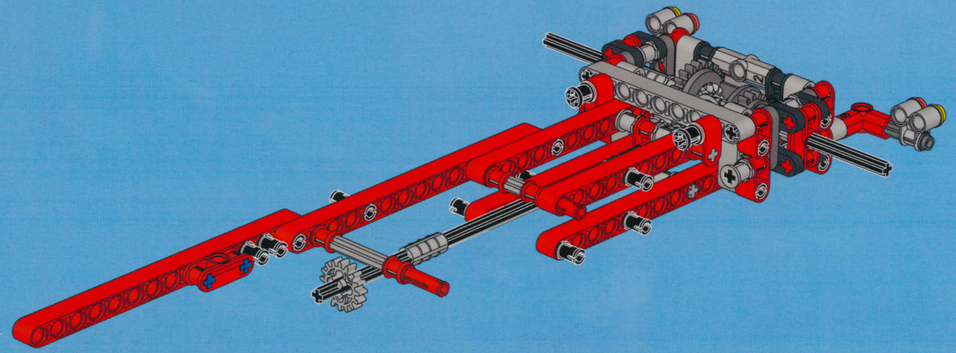

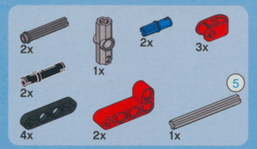

21

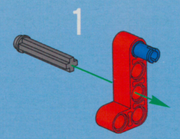

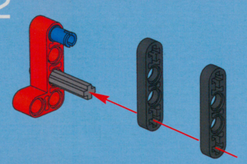

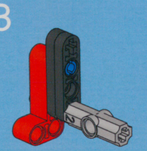

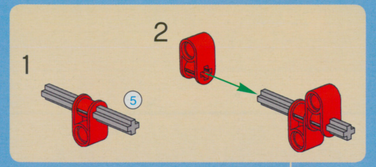

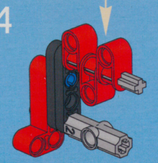

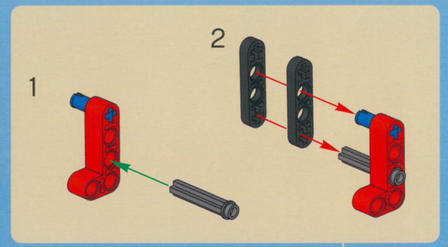

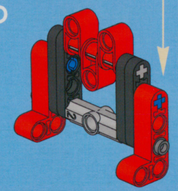

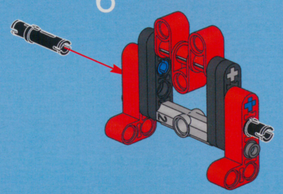

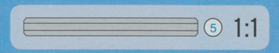

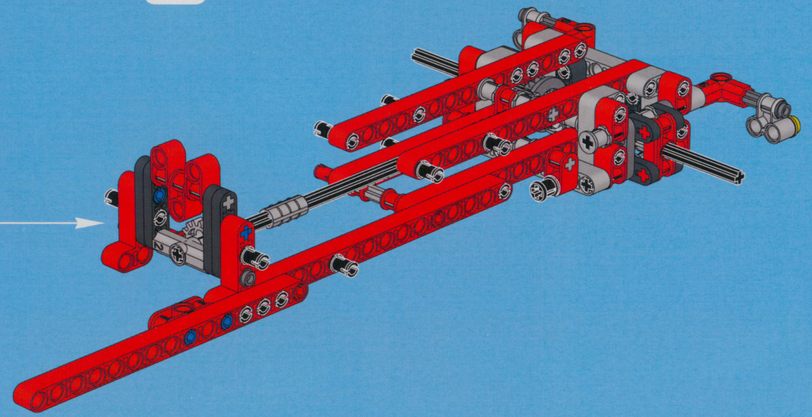

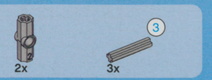

22

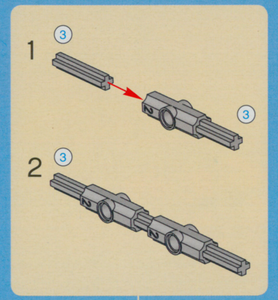

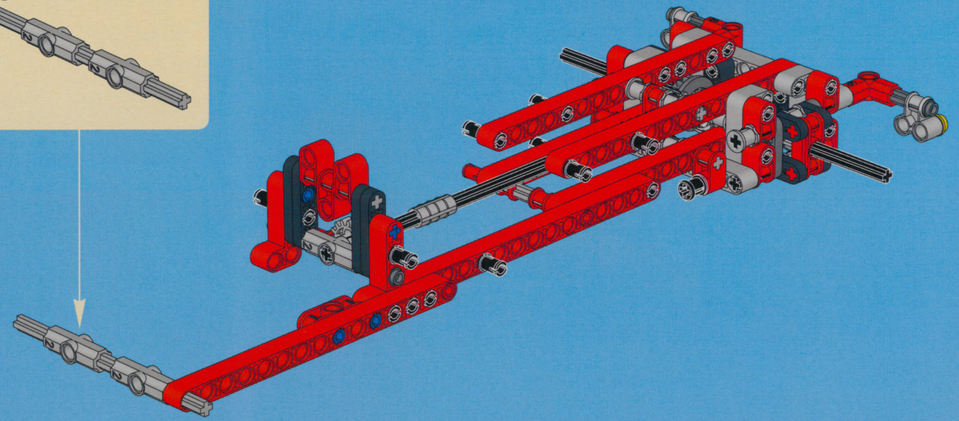

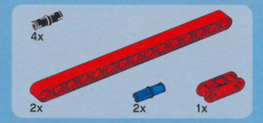

23

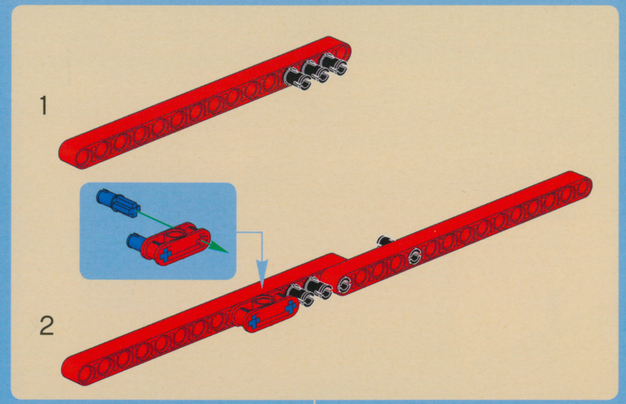

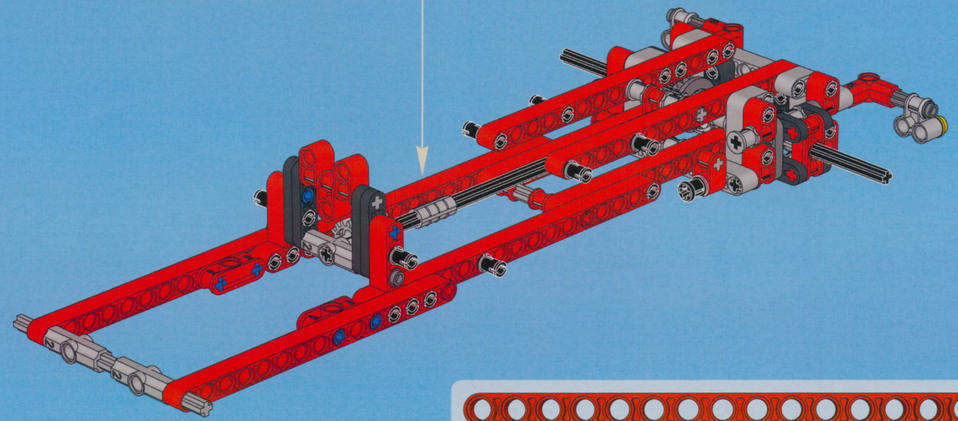

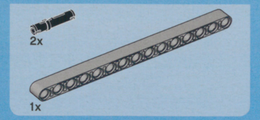

24

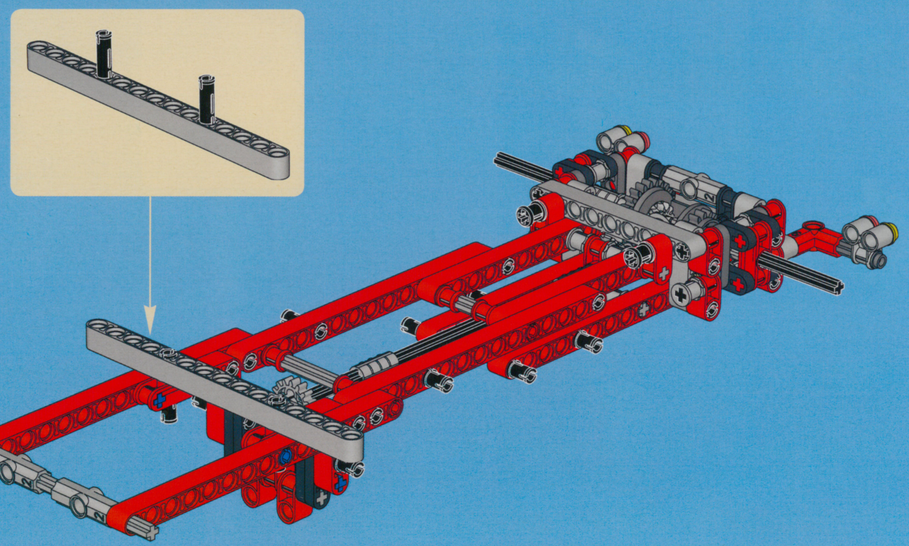

25

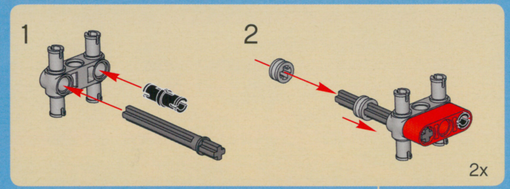

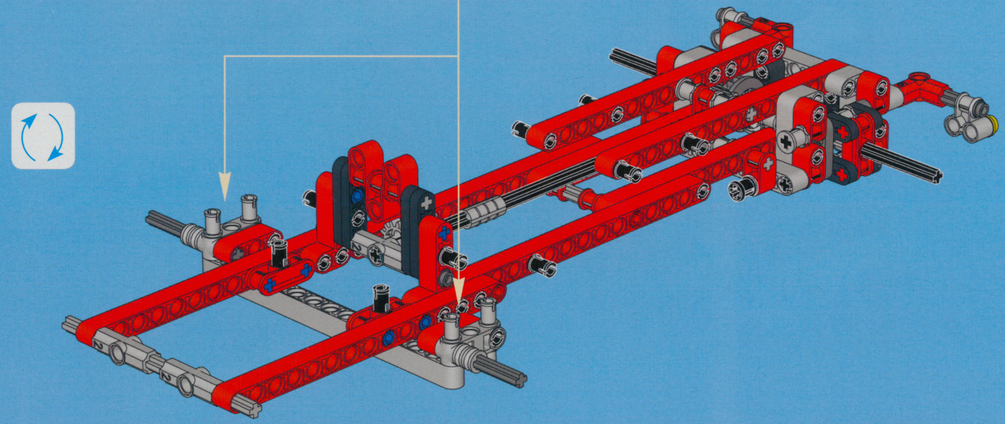

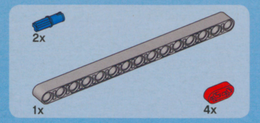

26

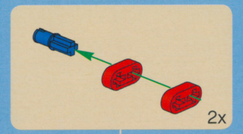

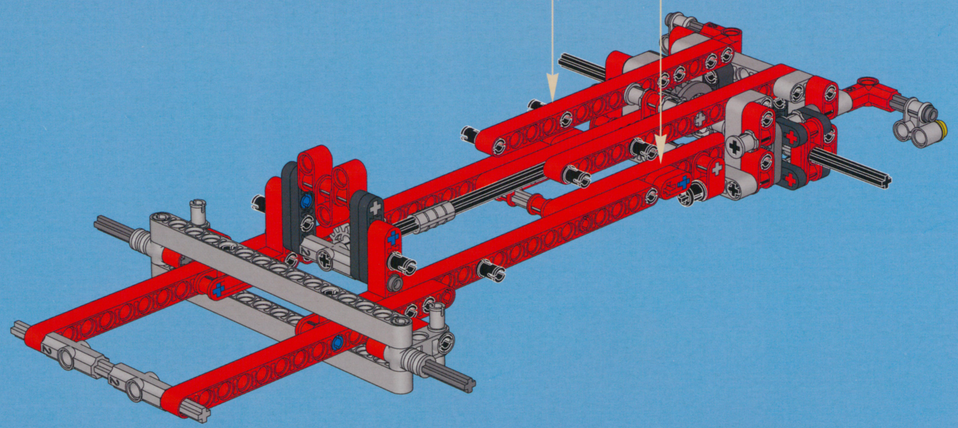

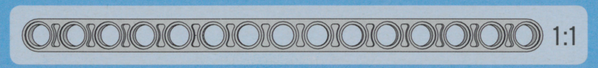

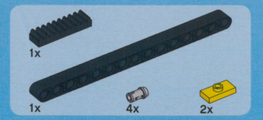

27

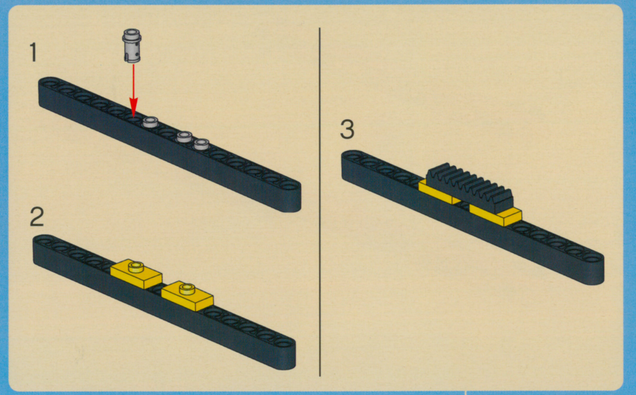

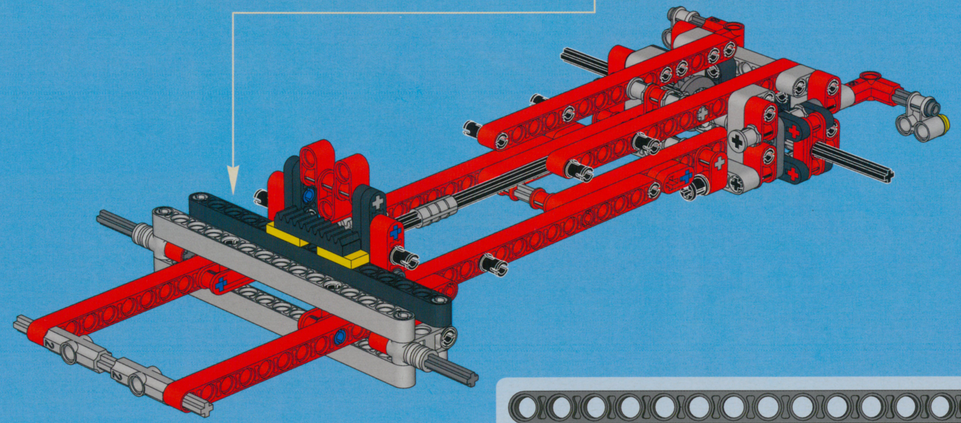

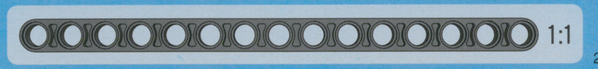

28

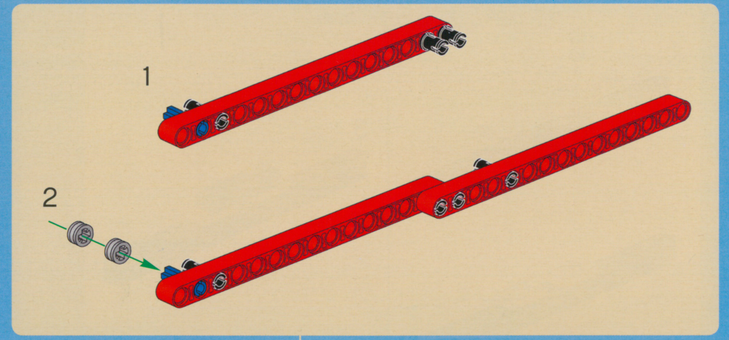

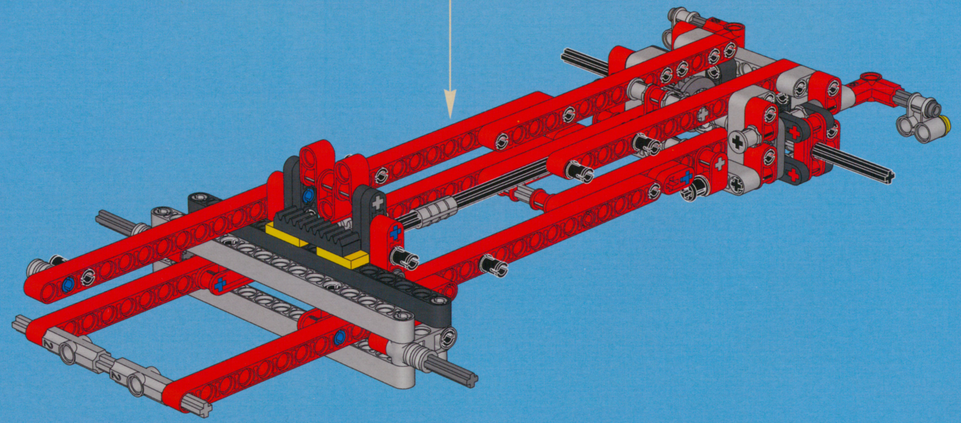

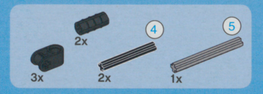

29

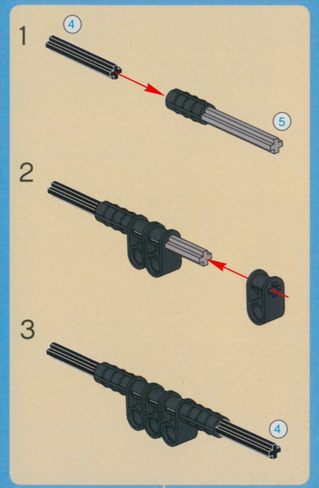

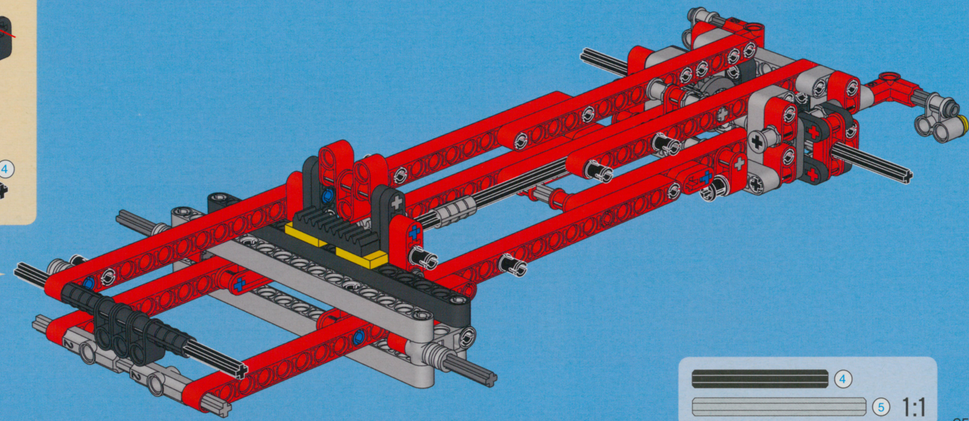

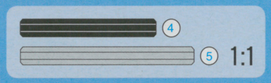

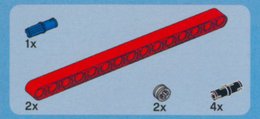

30

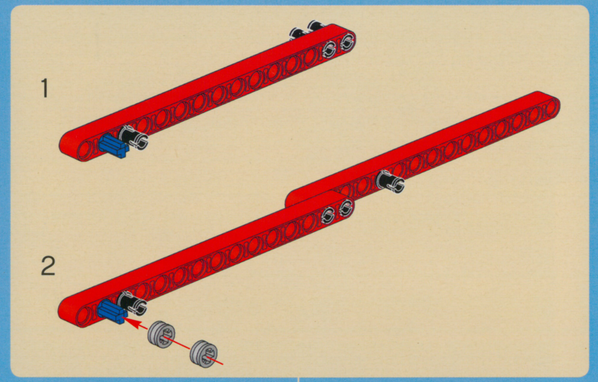

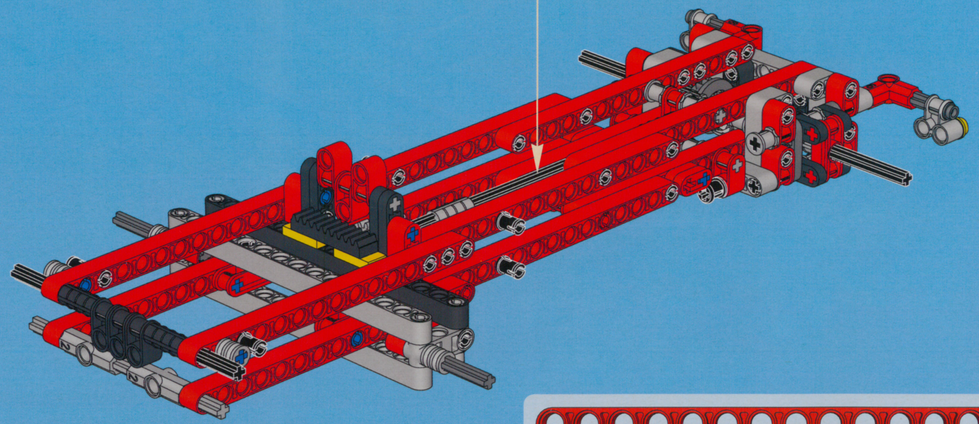

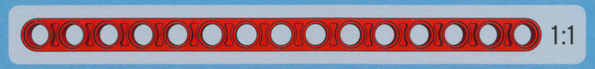

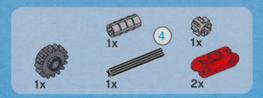

31

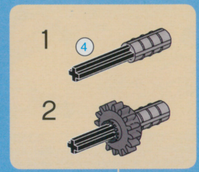

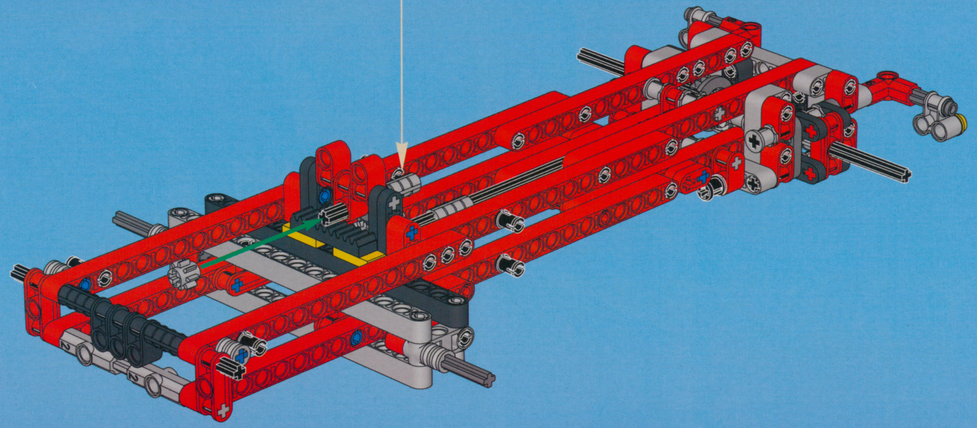

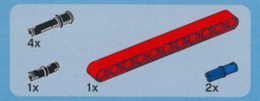

32

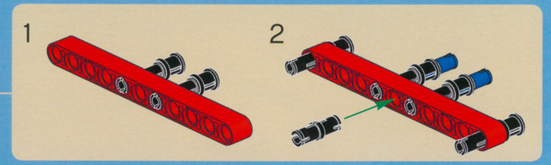

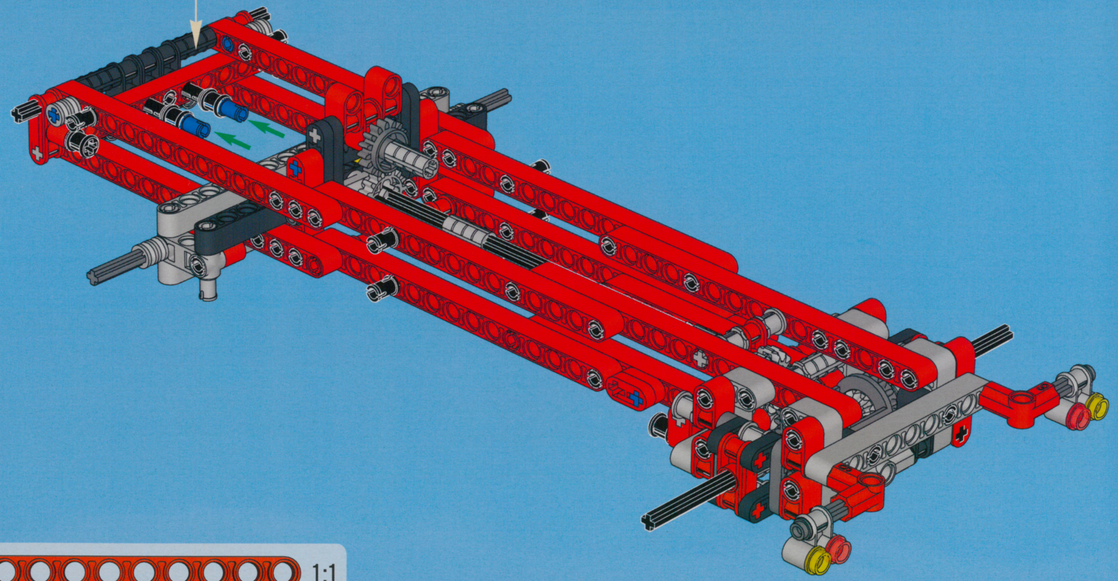

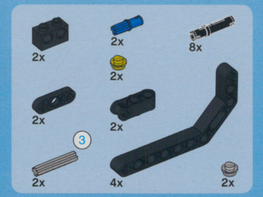

33

1

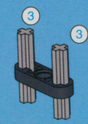

2

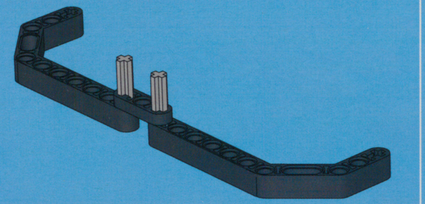

3

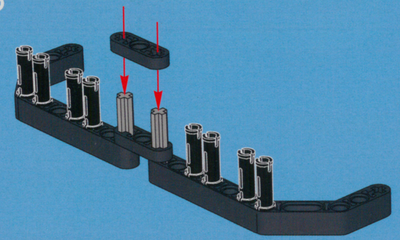

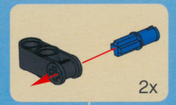

4

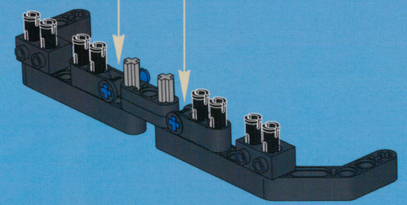

5

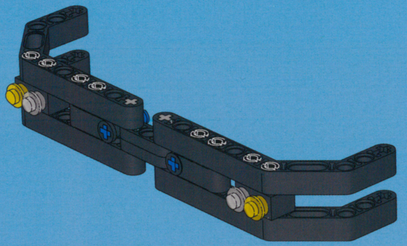

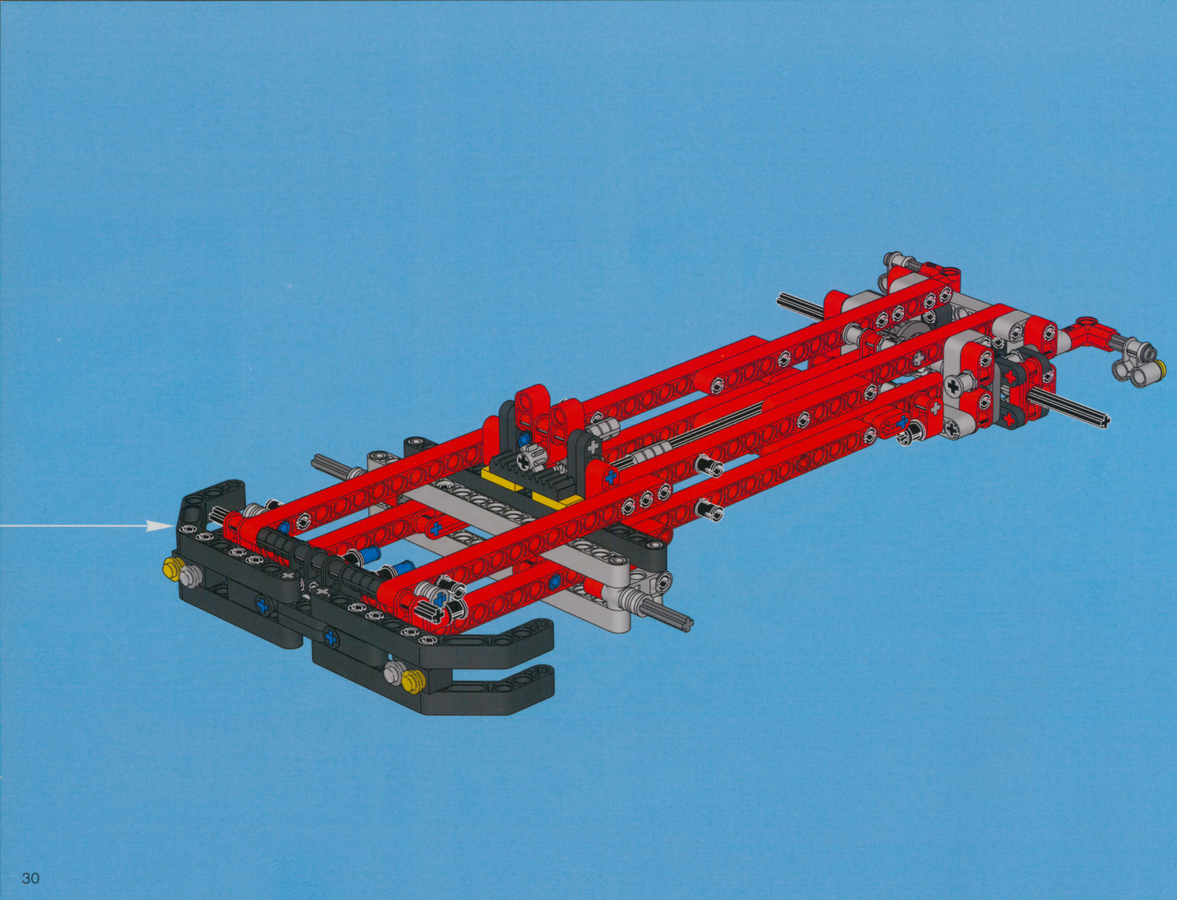

34

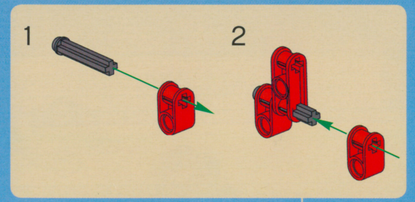

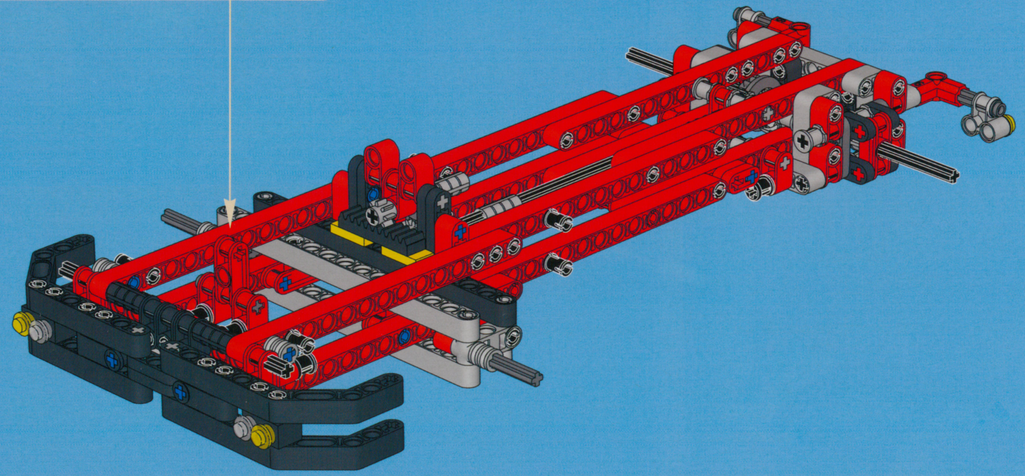

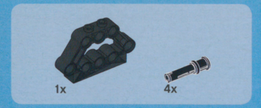

1

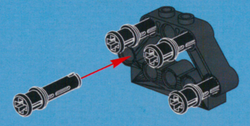

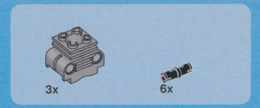

2

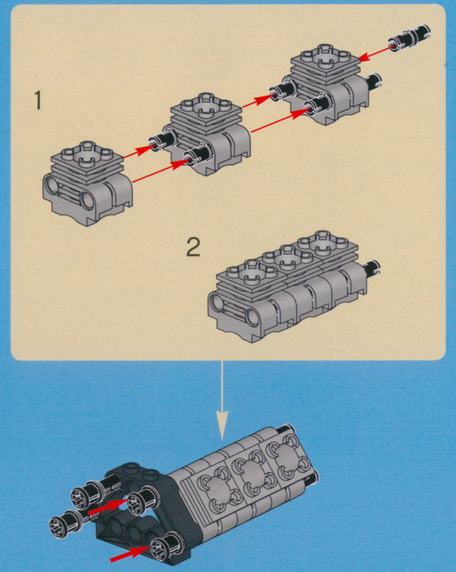

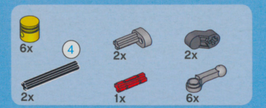

3

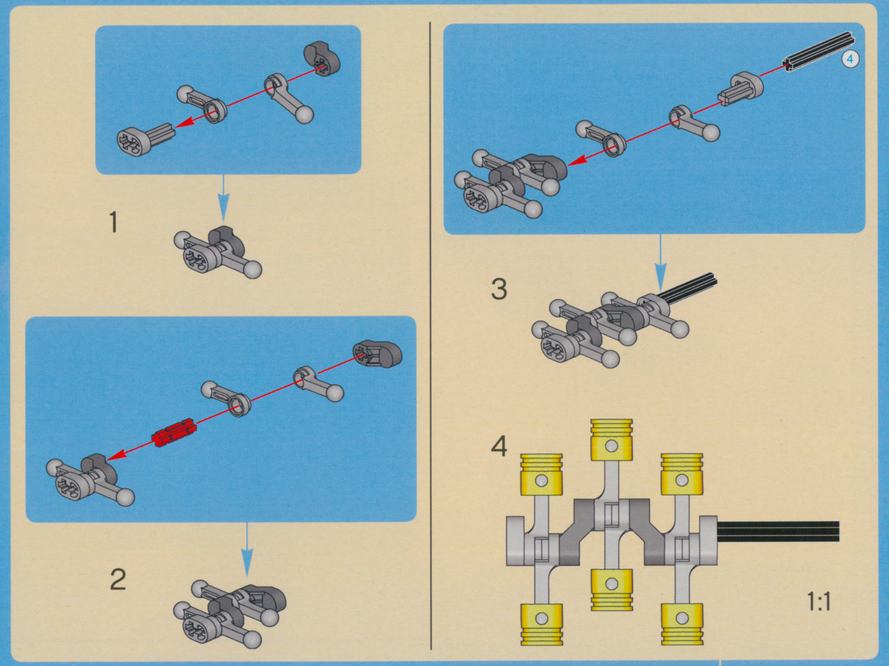

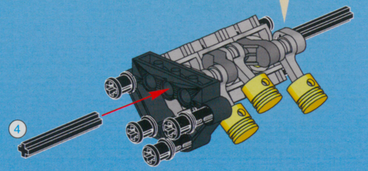

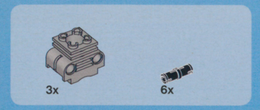

4

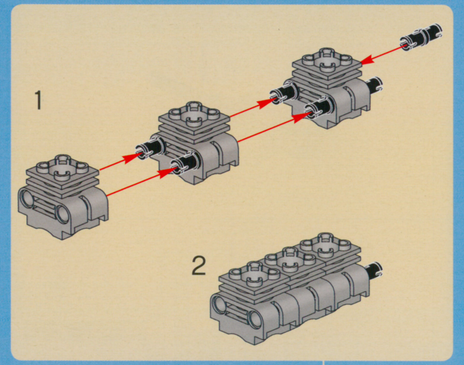

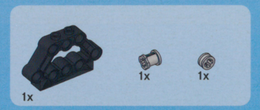

5

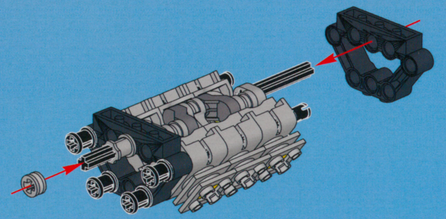

6

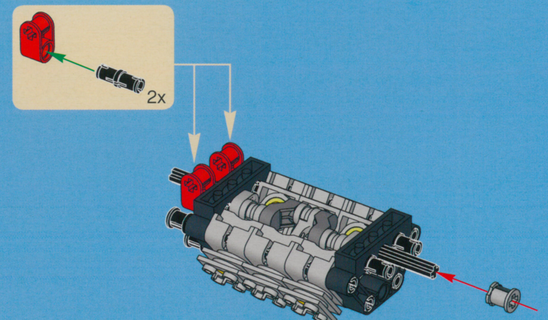

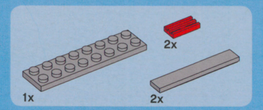

7

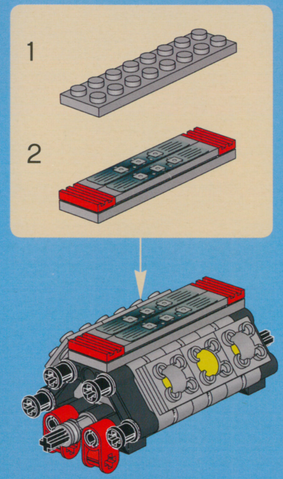

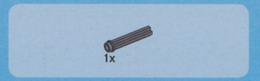

35

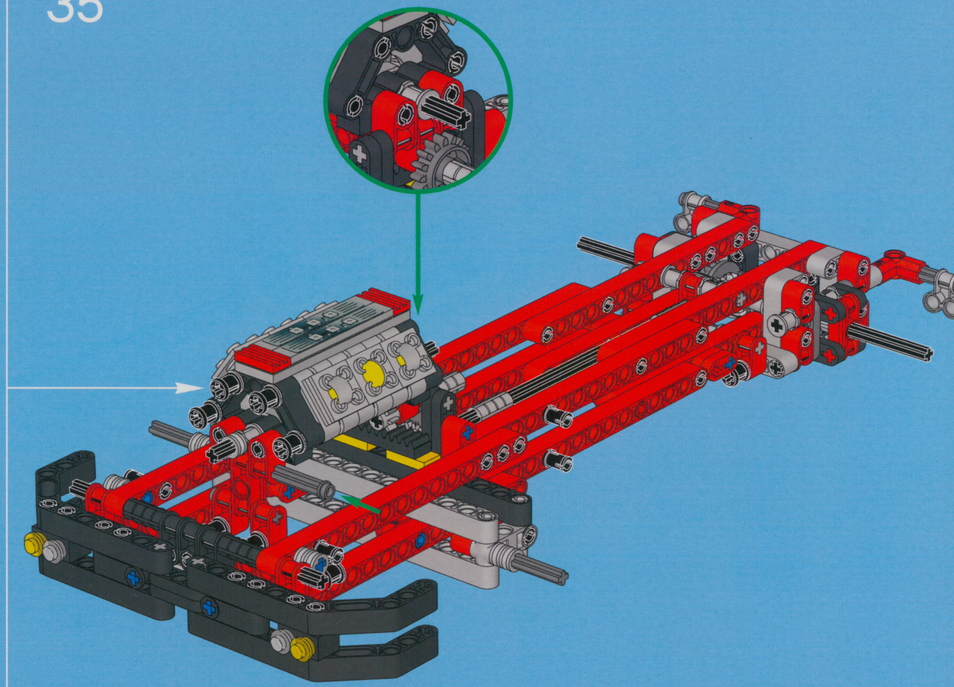

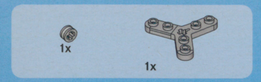

36

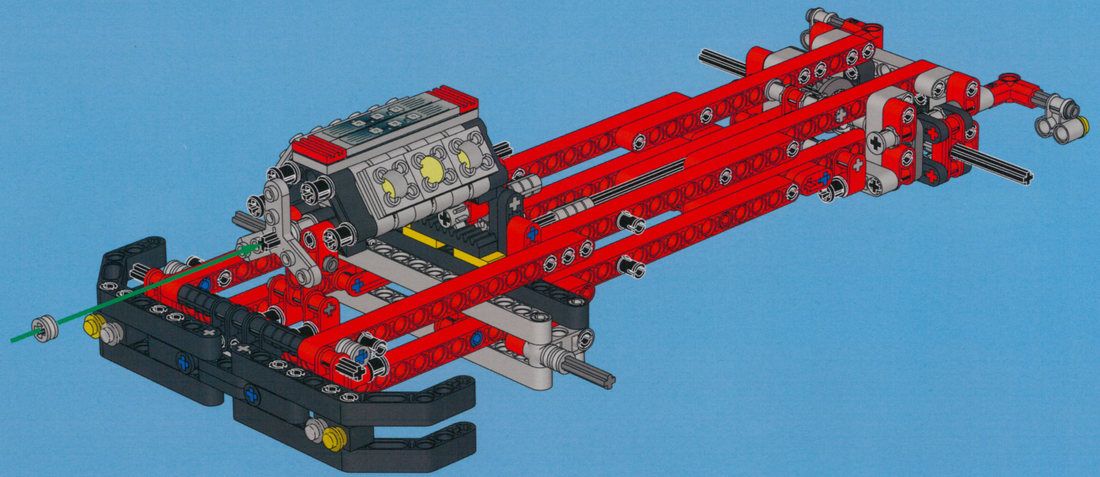

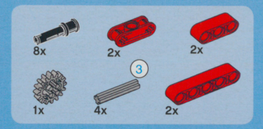

37

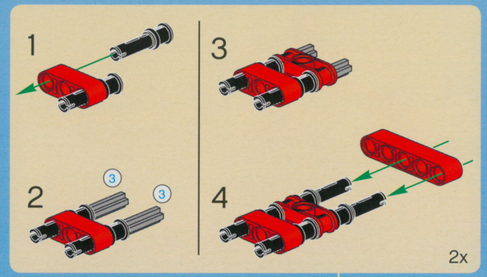

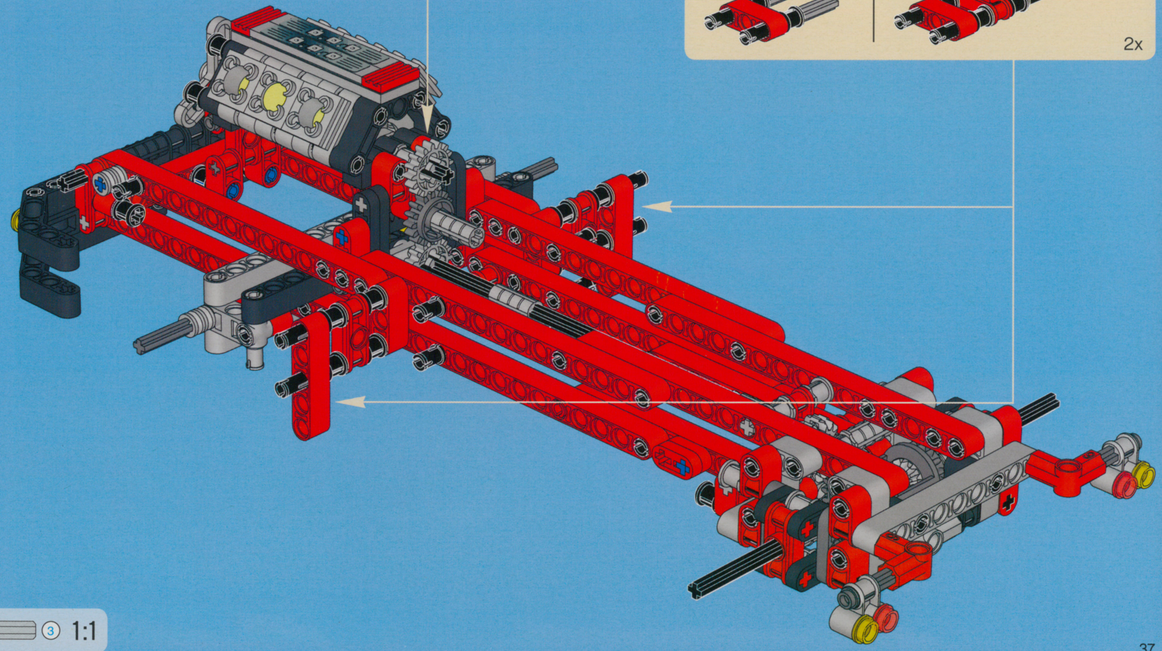

38

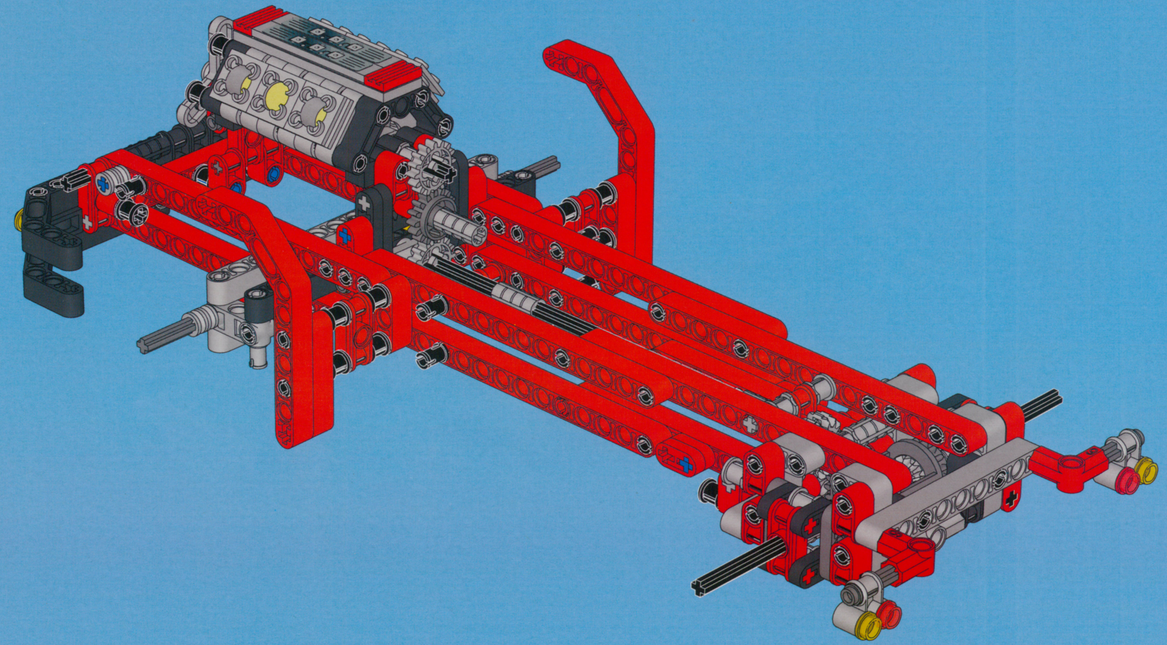

39

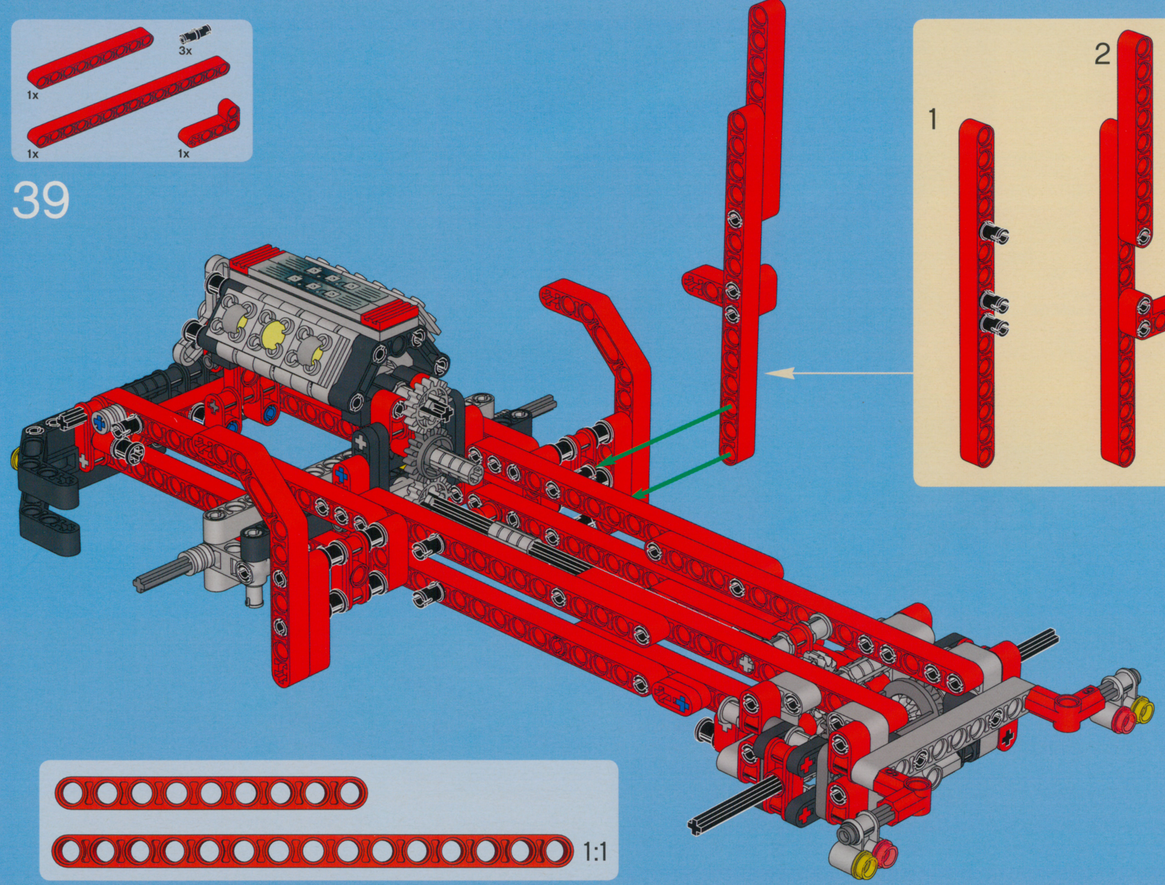

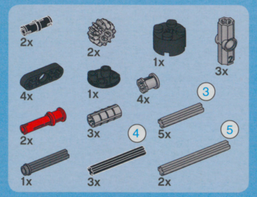
2x
2x
1x
3x
4x
1x
4x
3
2x
3x
4
5x
5
1x
3x
2x

40

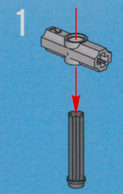
1

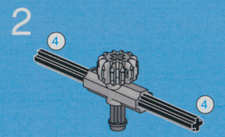
2
4
4

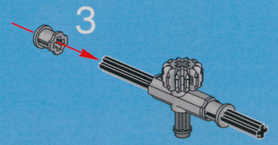
3

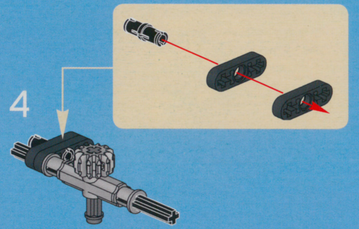
4

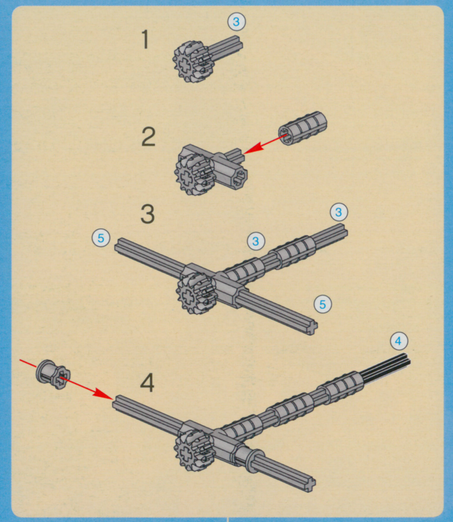
1
3
2
3
3
5
3
5
4
4

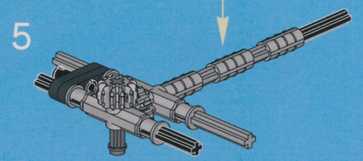
5

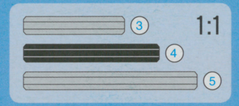
3
1:1
4
5

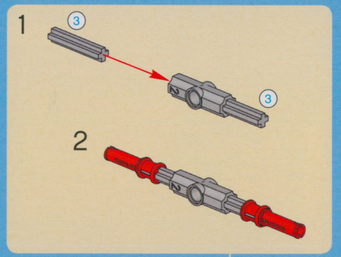
1
3
3
2

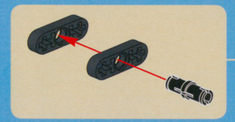

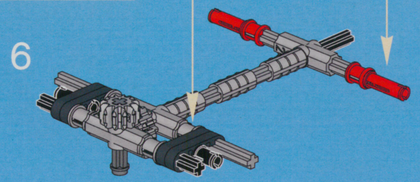
6

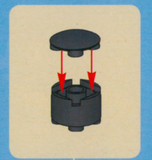

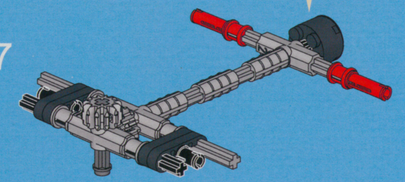
7

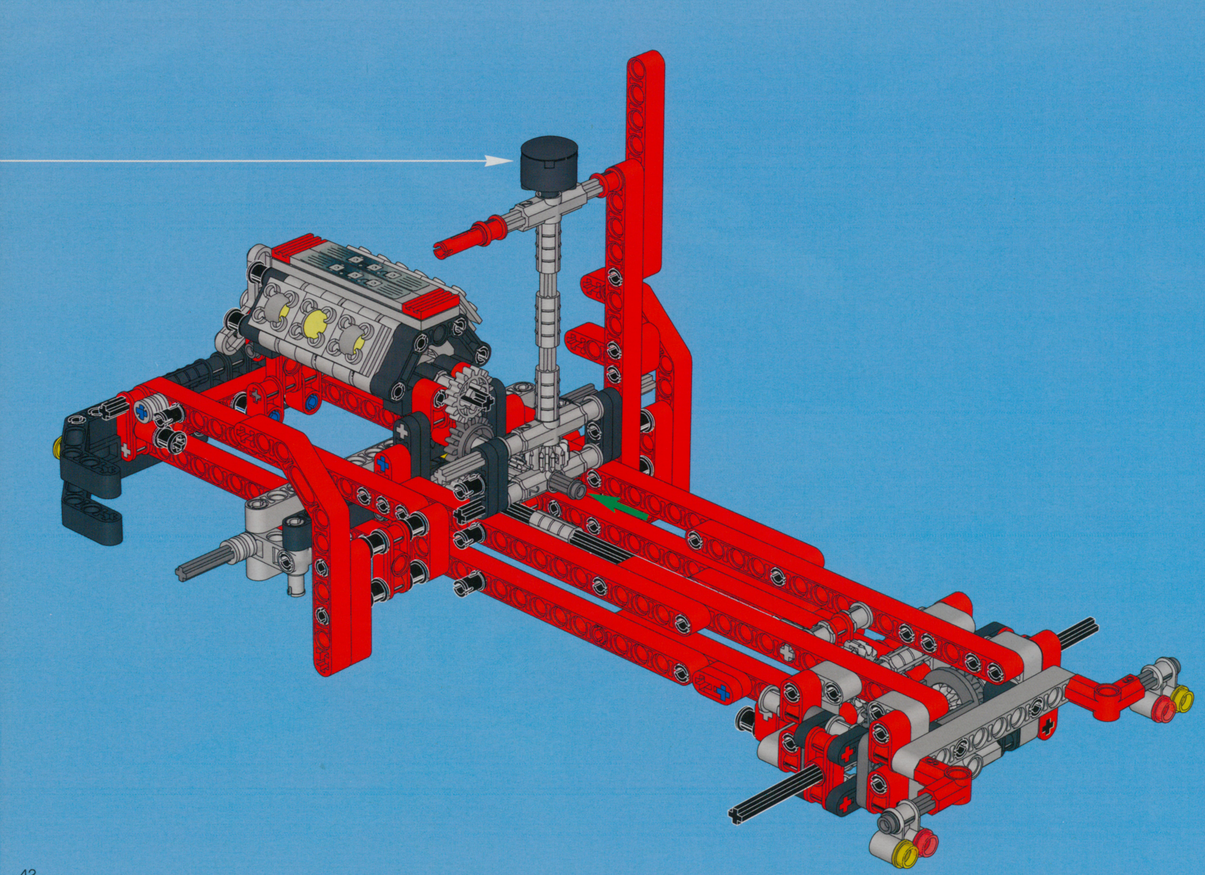

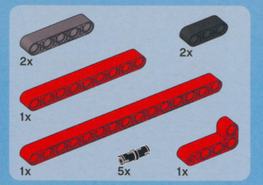

41

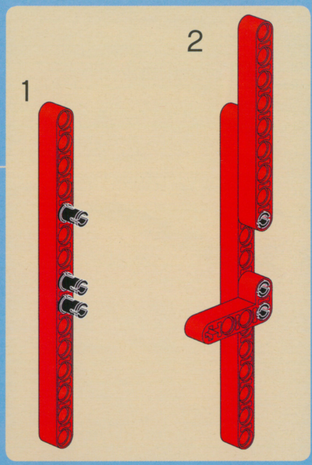

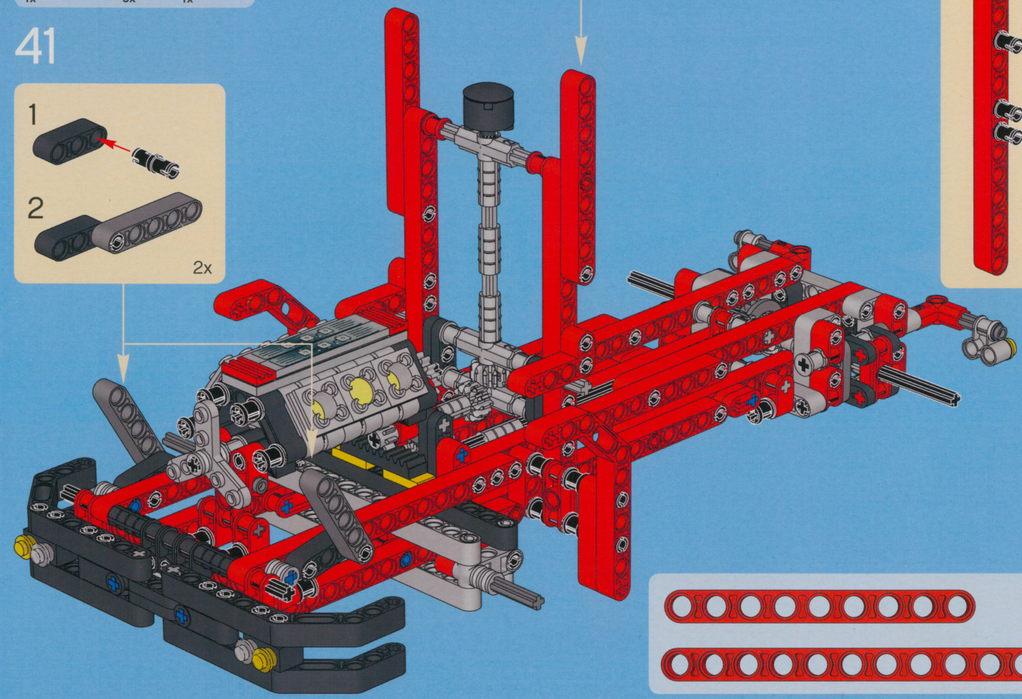

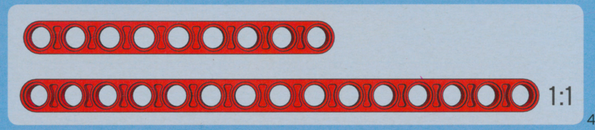

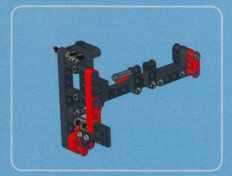

3x
1x

1

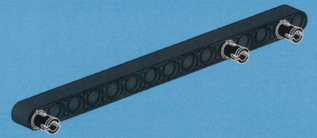

3x

2

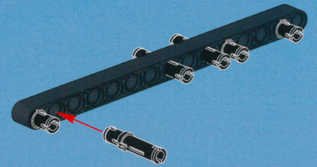

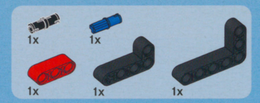
1x
1x
1x
1x
1x

3

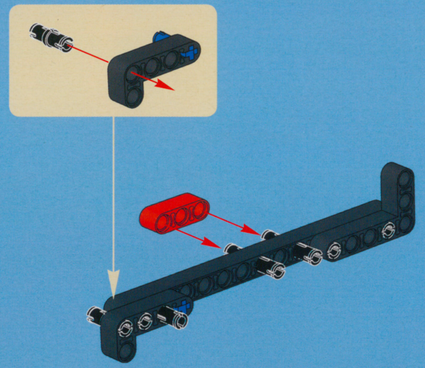

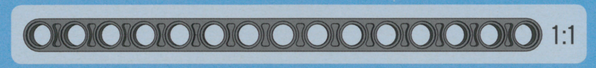
1:1

1x
1x
1x
2x
1x
2x

4

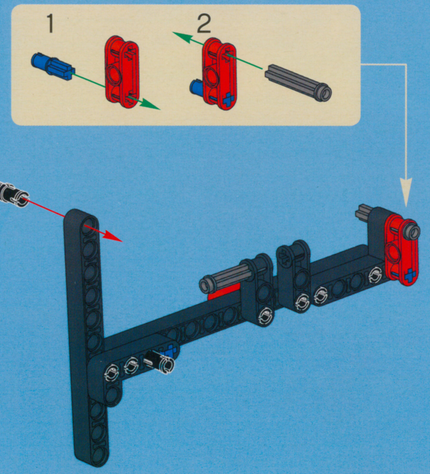
1
2

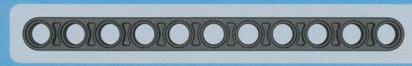
1:1

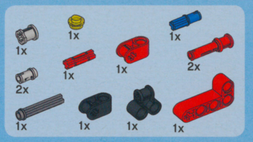
1x
1x
1x
2x
1x
1x
2x
1x
1x
1x
1x

5

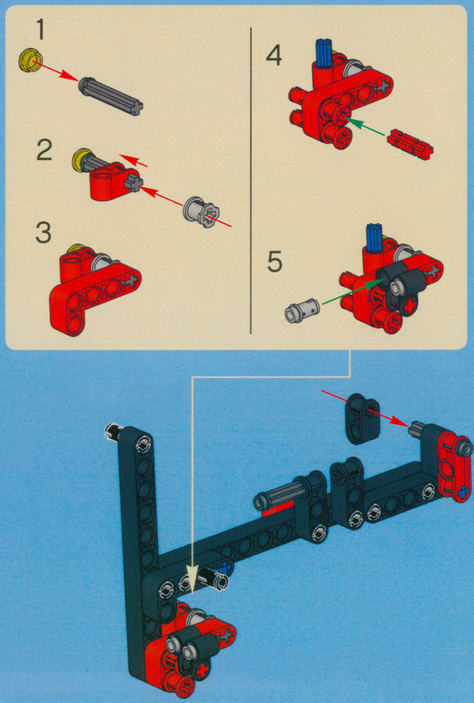
1
2
3
4
5

6

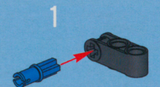
1

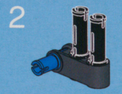
2

3

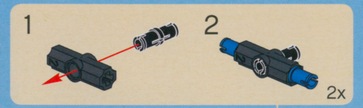

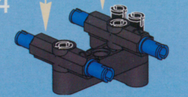
4

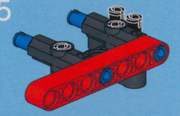
5

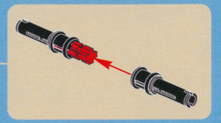

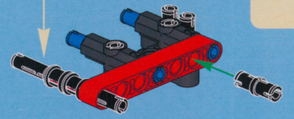
6

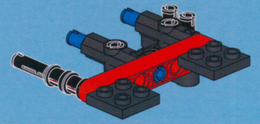
7

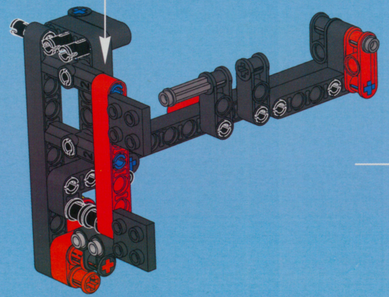

42

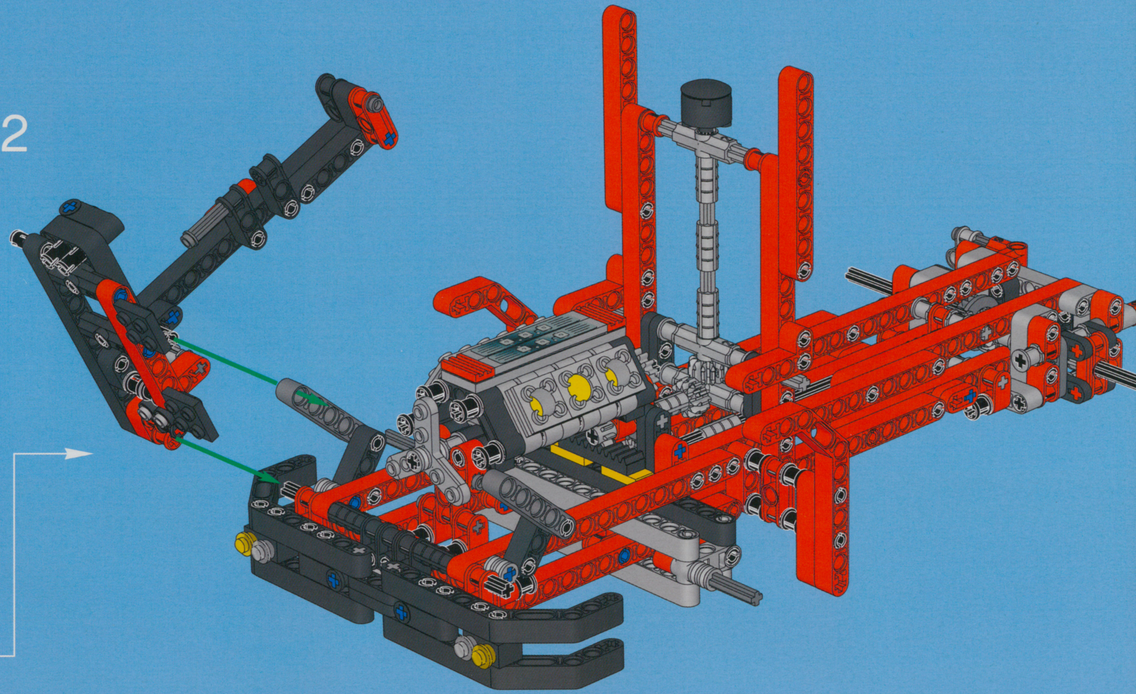

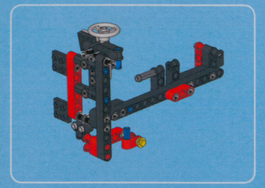

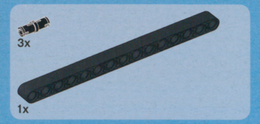
3x
1x

1

3x

2

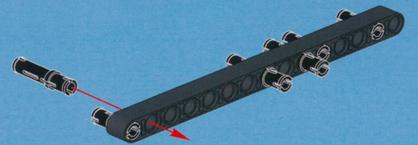

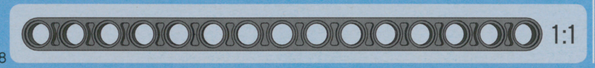
1:1

1x
1x
1x
1x
1x
1x

3

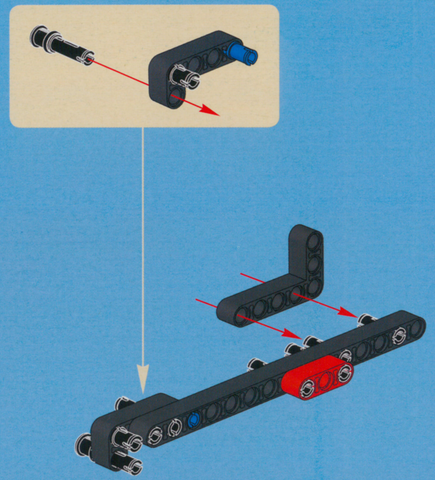

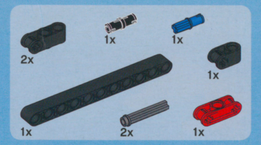
2x
1x
1x
1x
1x
1x
2x
1x

4

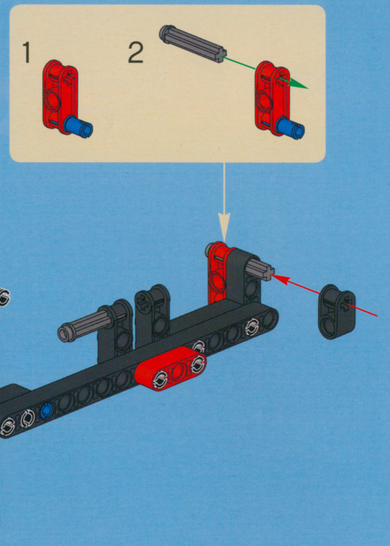
1
2

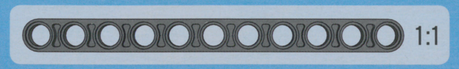
1:1

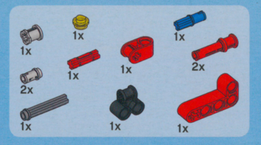
1x
1x
1x
1x
1x
2x
2x
1x
1x
1x

5

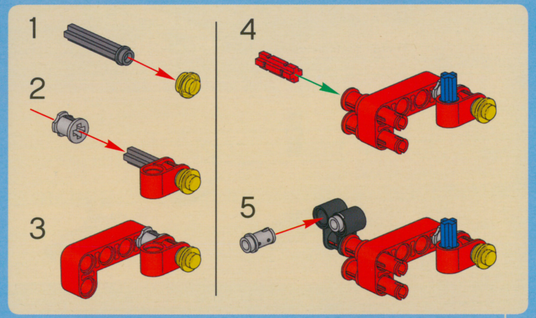
1
2
3
4
5

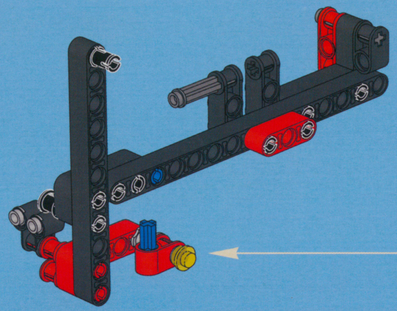

1x
3x
1x
1x
1x
1x
1x
1x
2x
3x
1x
6x
1x
1x
1x
1x
5x

6

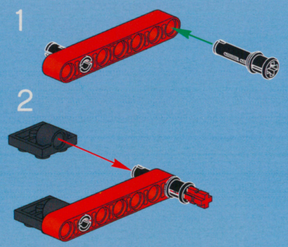
1
2

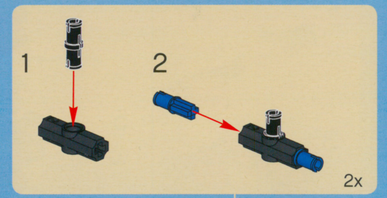
1
2
2x
3
4

1:1

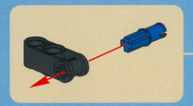

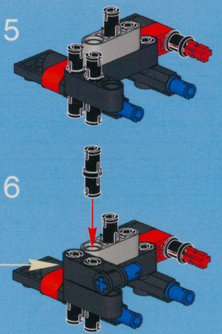
5
6

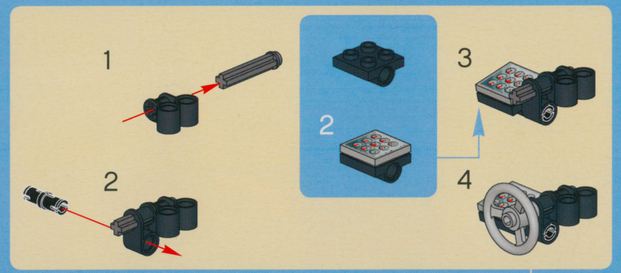
1
2
2
3
4

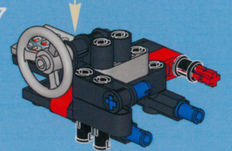
7

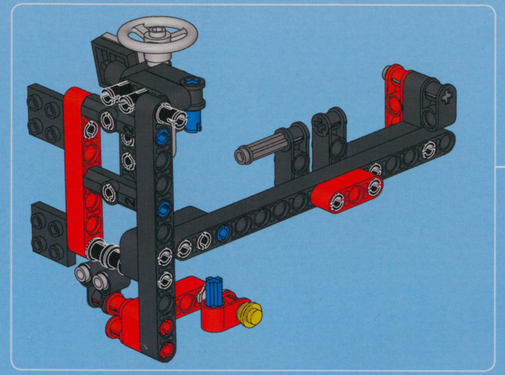

43

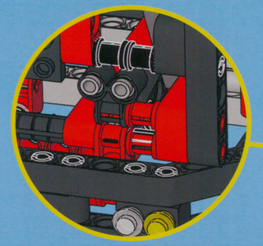

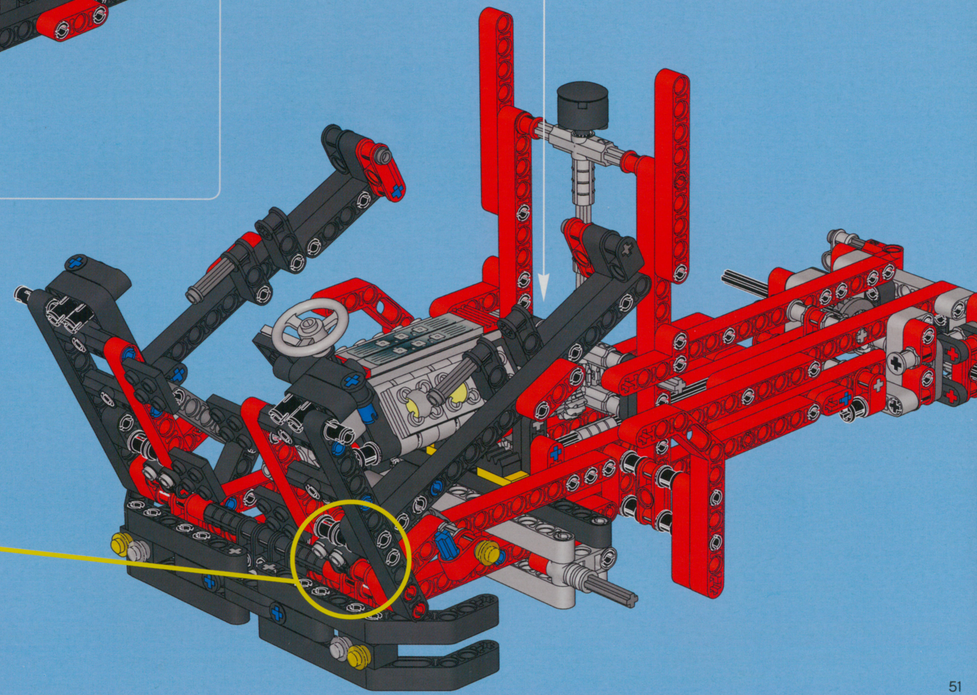

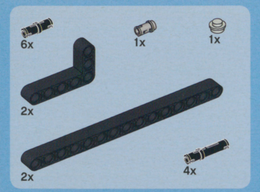

44

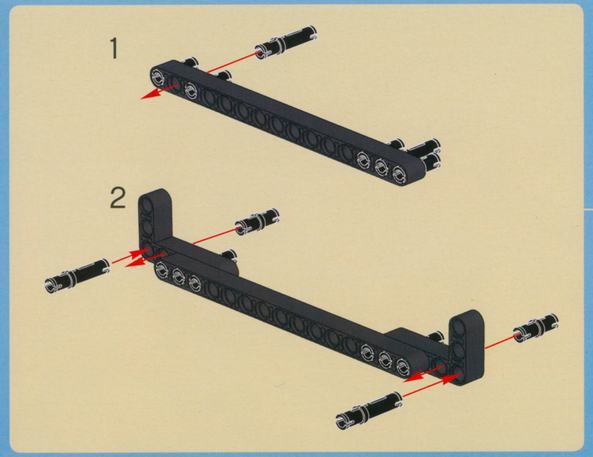

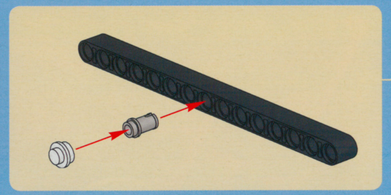

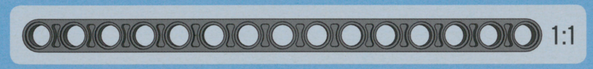

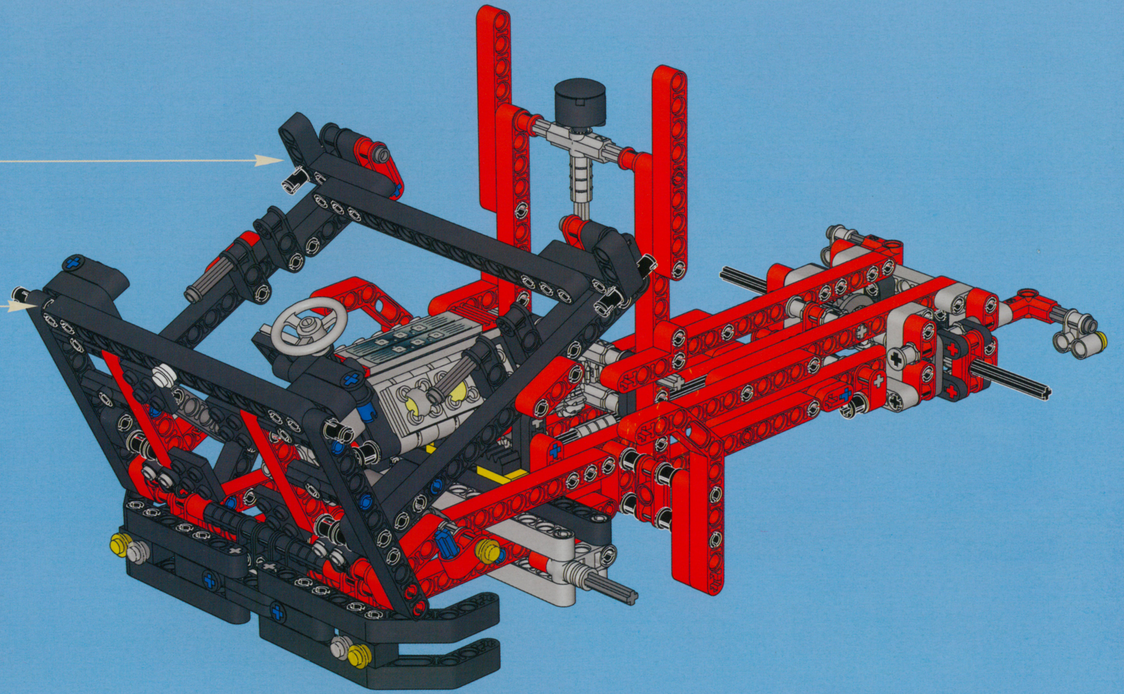

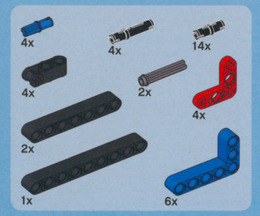

45

1

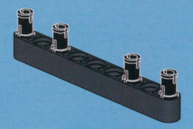

2

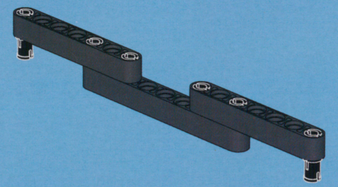

3

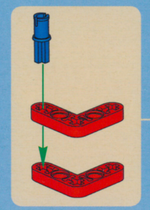

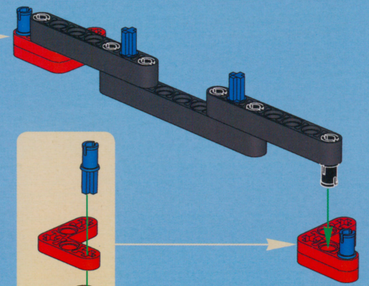

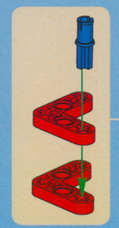

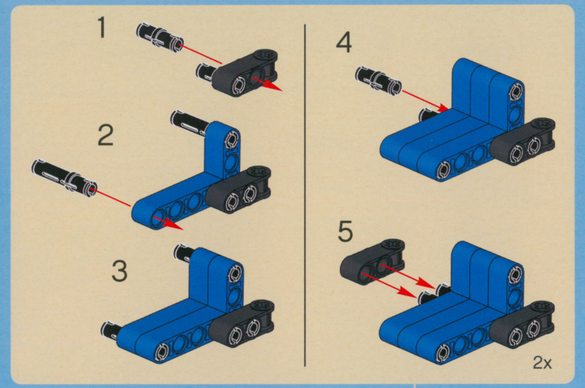

4

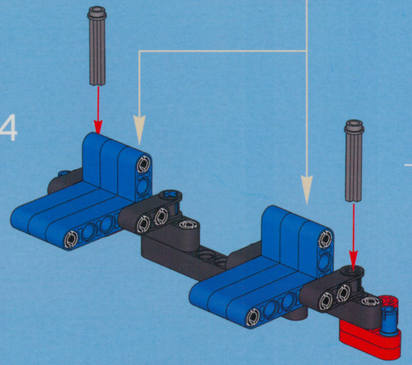

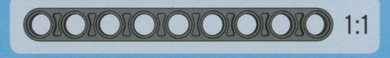

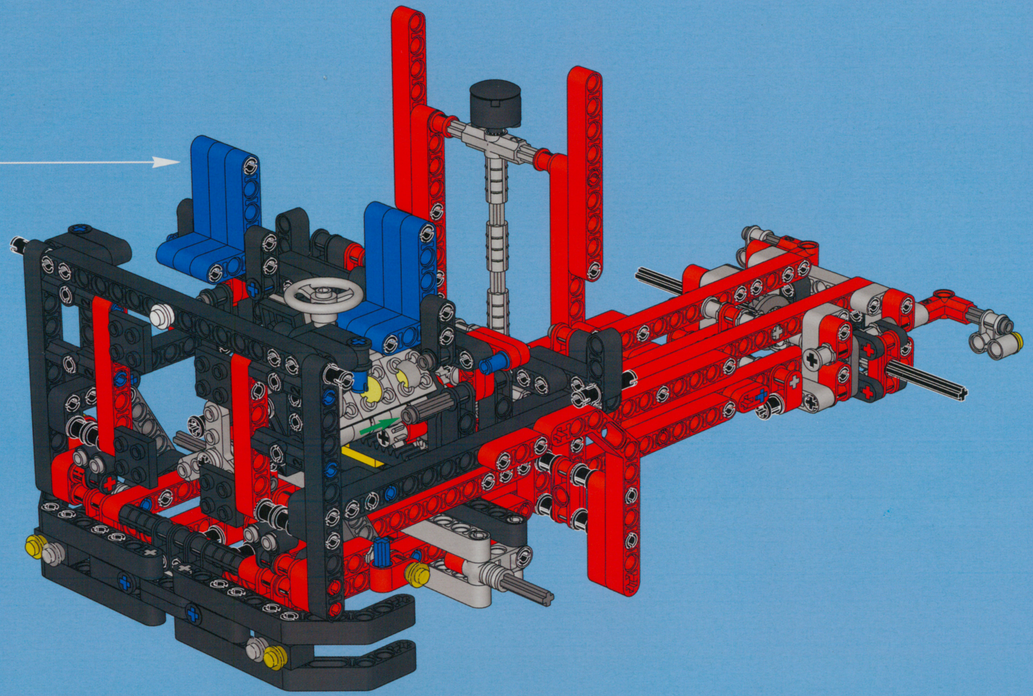

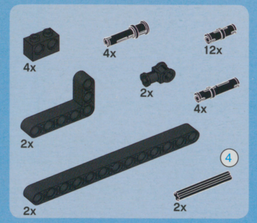

46

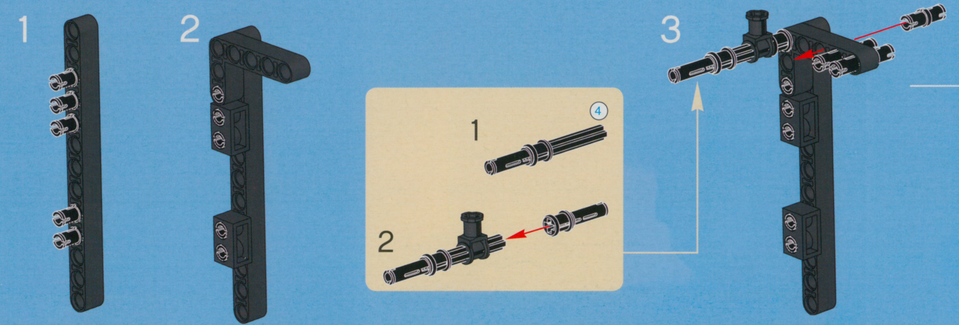

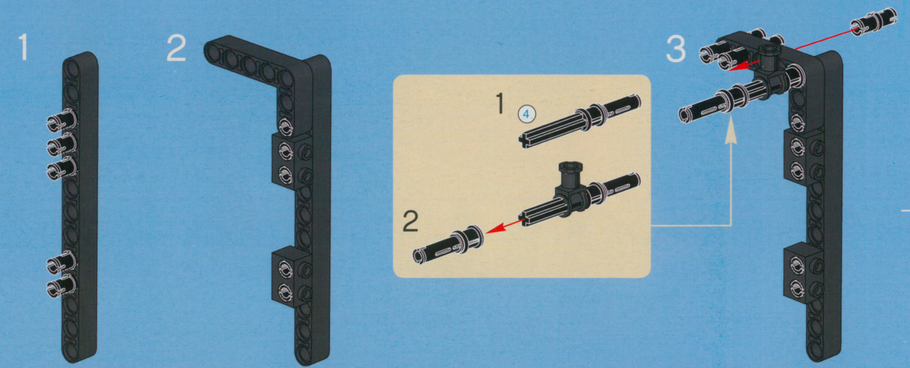

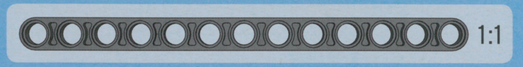

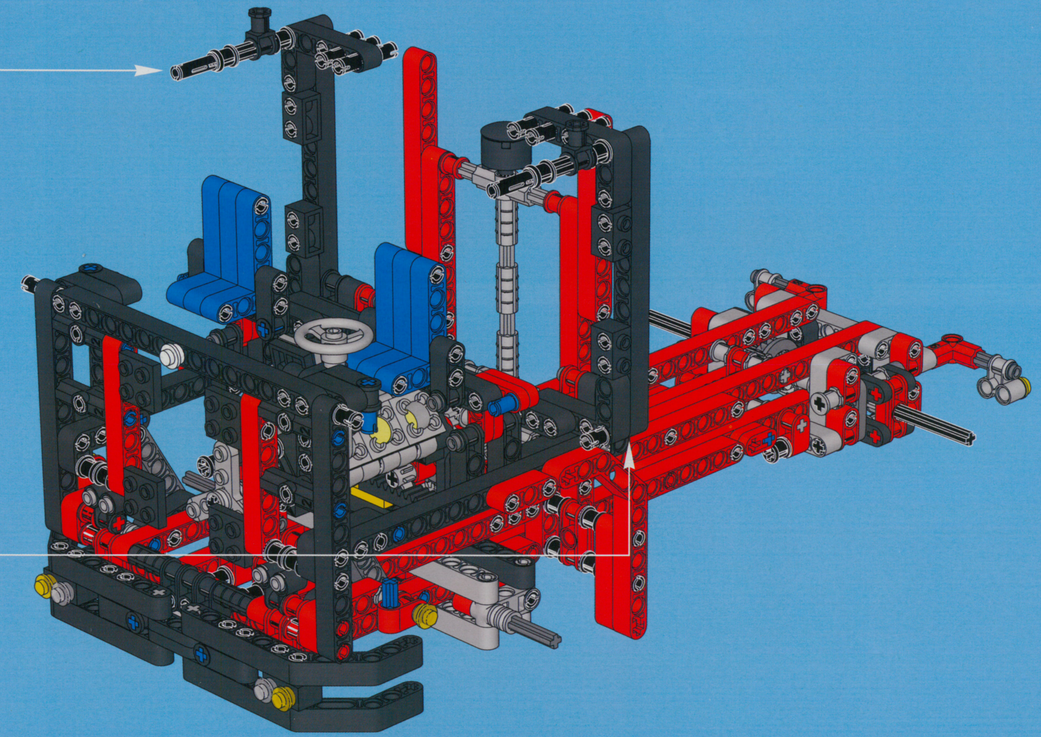

47

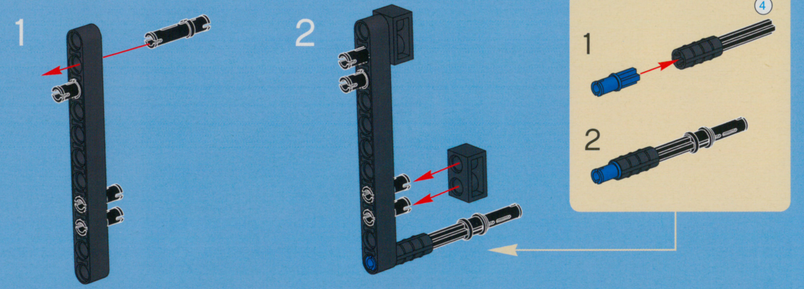

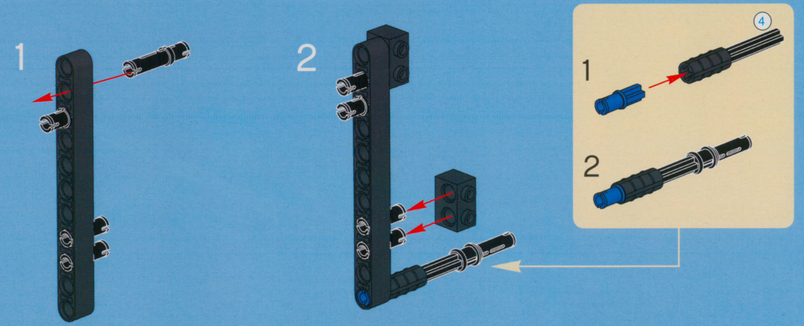

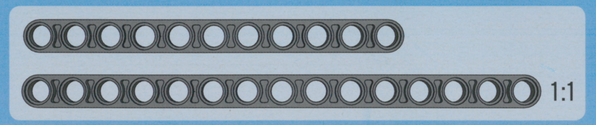

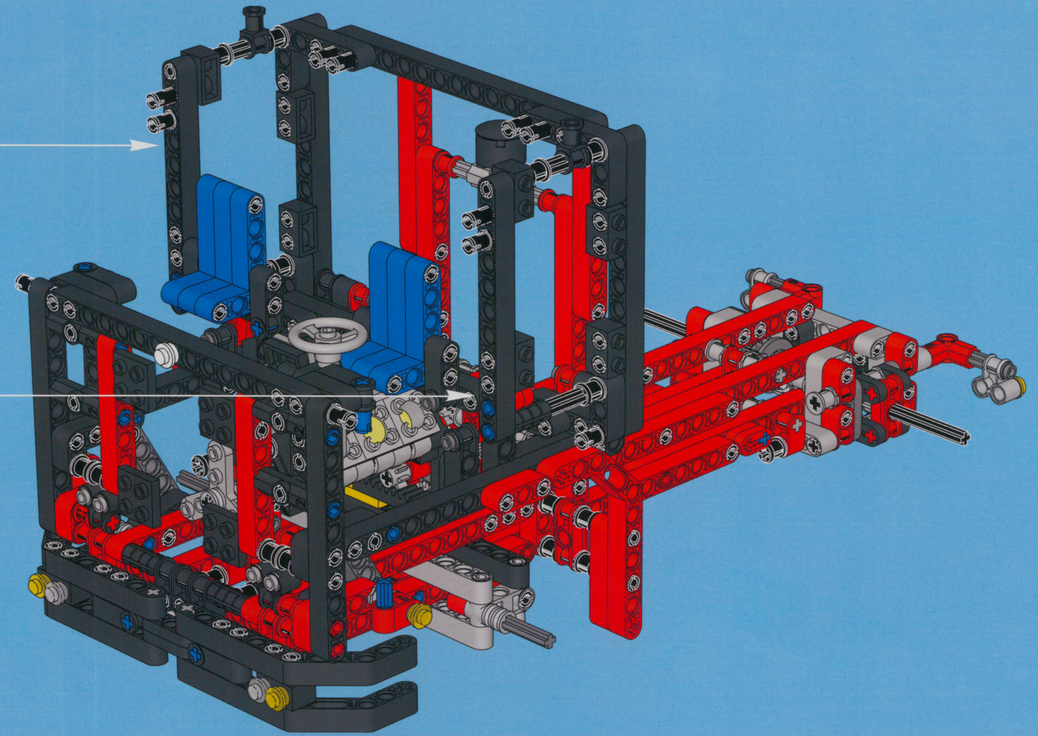

48

1

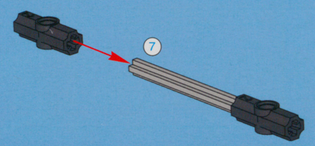

2

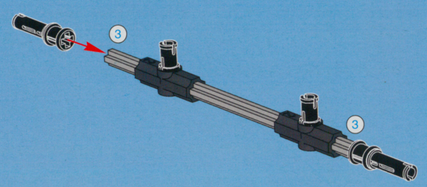

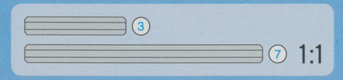

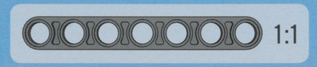

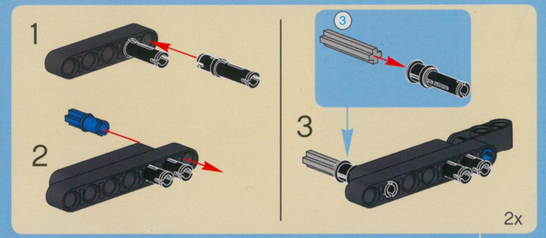

3

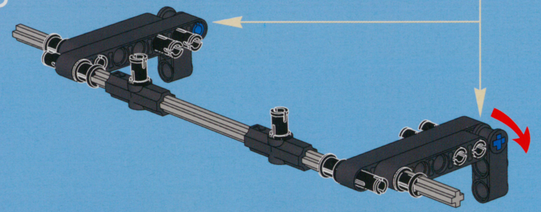

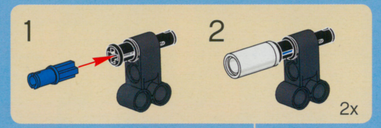

4

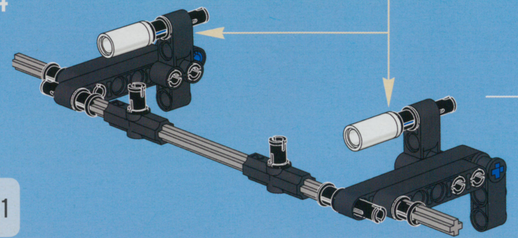

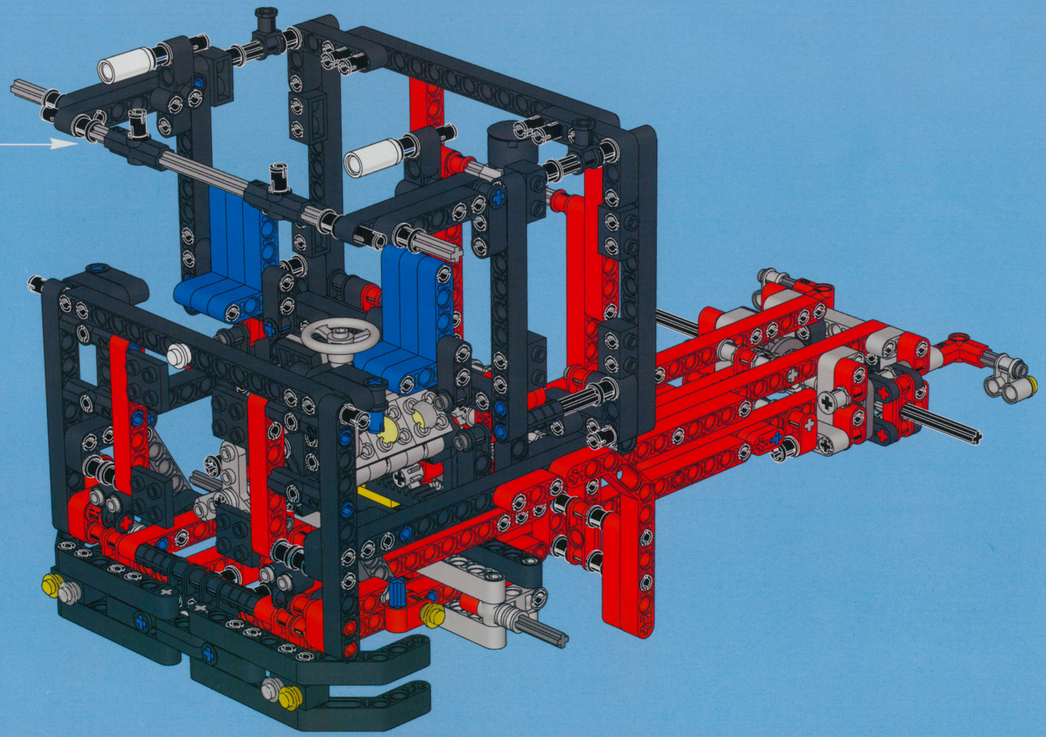

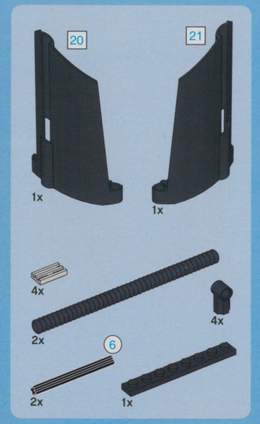
20
21
1x
1x
4x
4x
2x
6
2x
1x

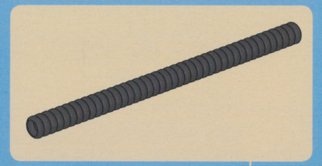

49

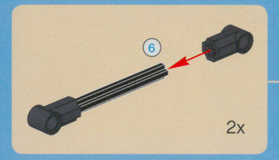
6
2x

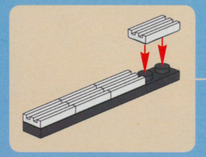

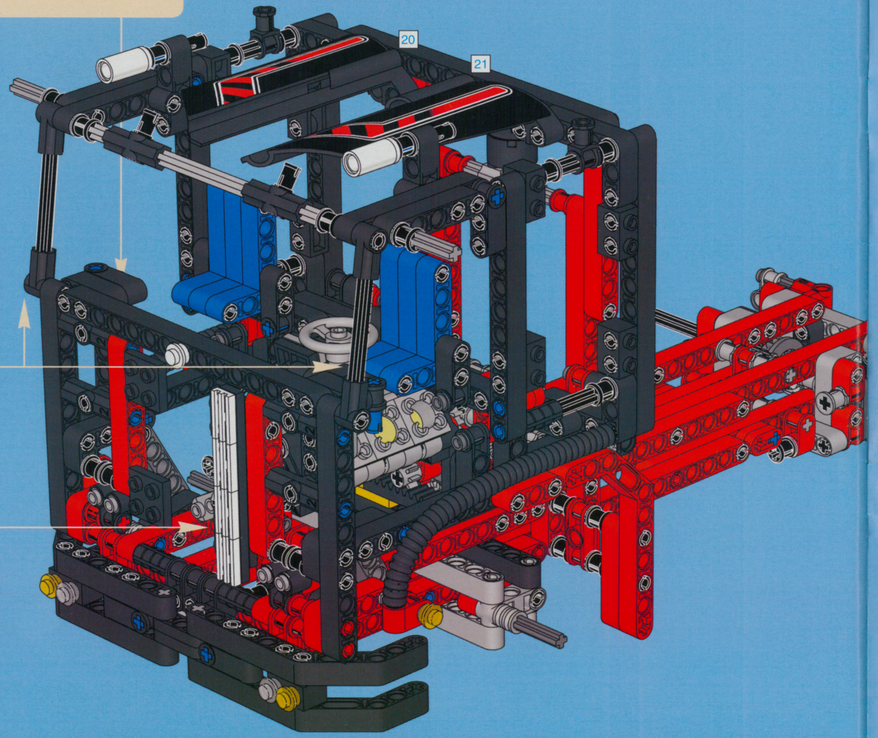
20
21

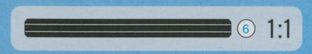
6
1:1

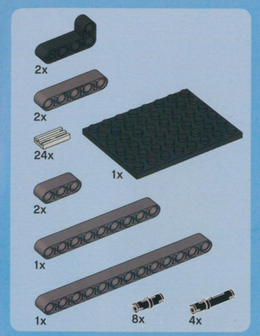
2x
2x
24x
1x
2x
1x
1x
8x
4x

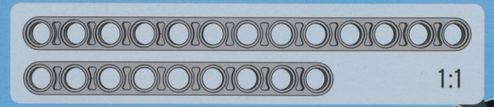
1:1

50

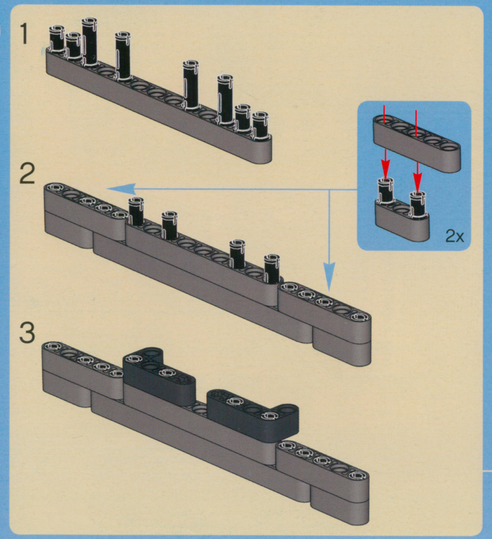
1
2
3
2x

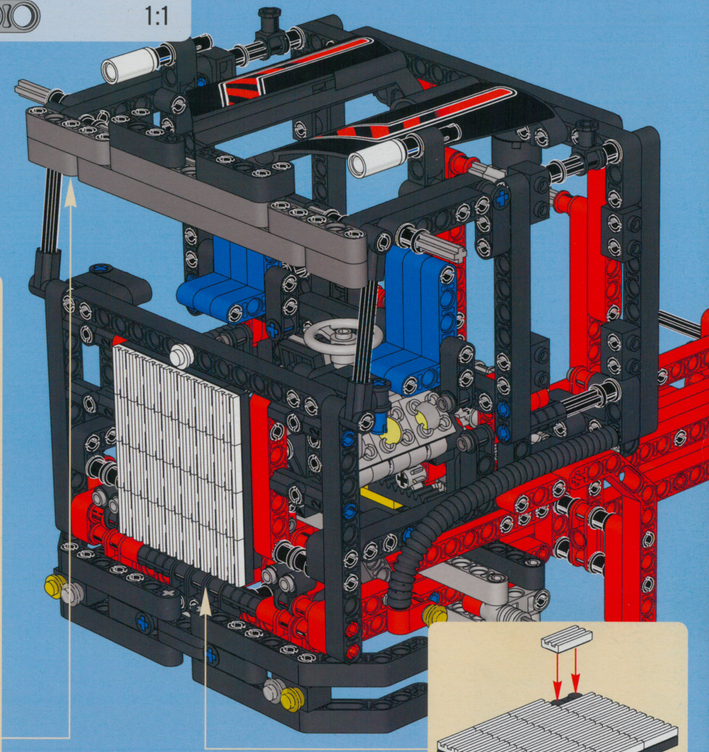

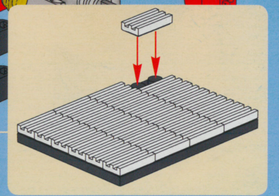

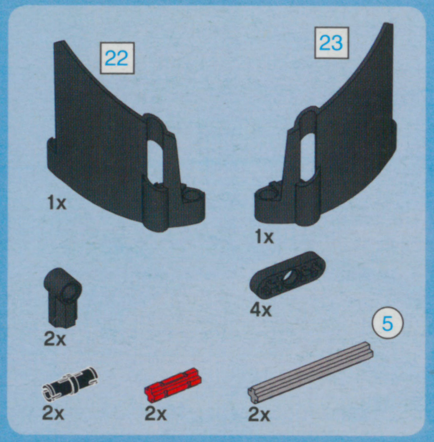
22
23
1x
1x
4x
2x
5
2x
2x
2x

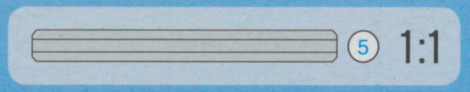
5
1:1

51

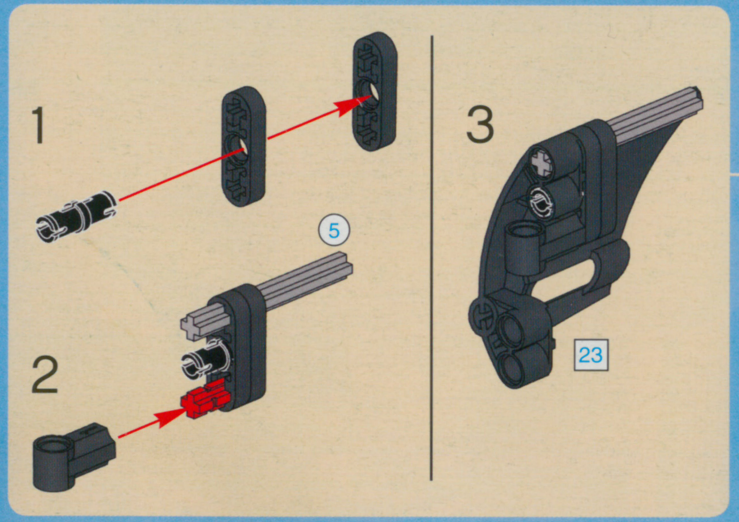
1
2
5
3
23

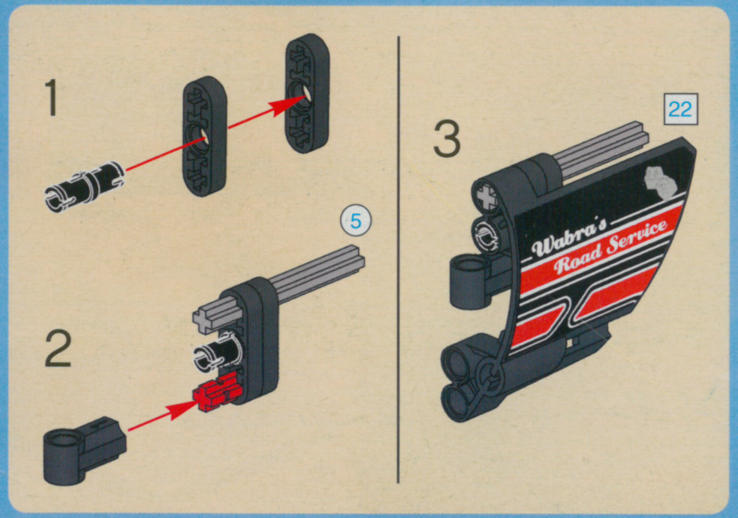
1
2
5
3
22
Wabra's
Road Service

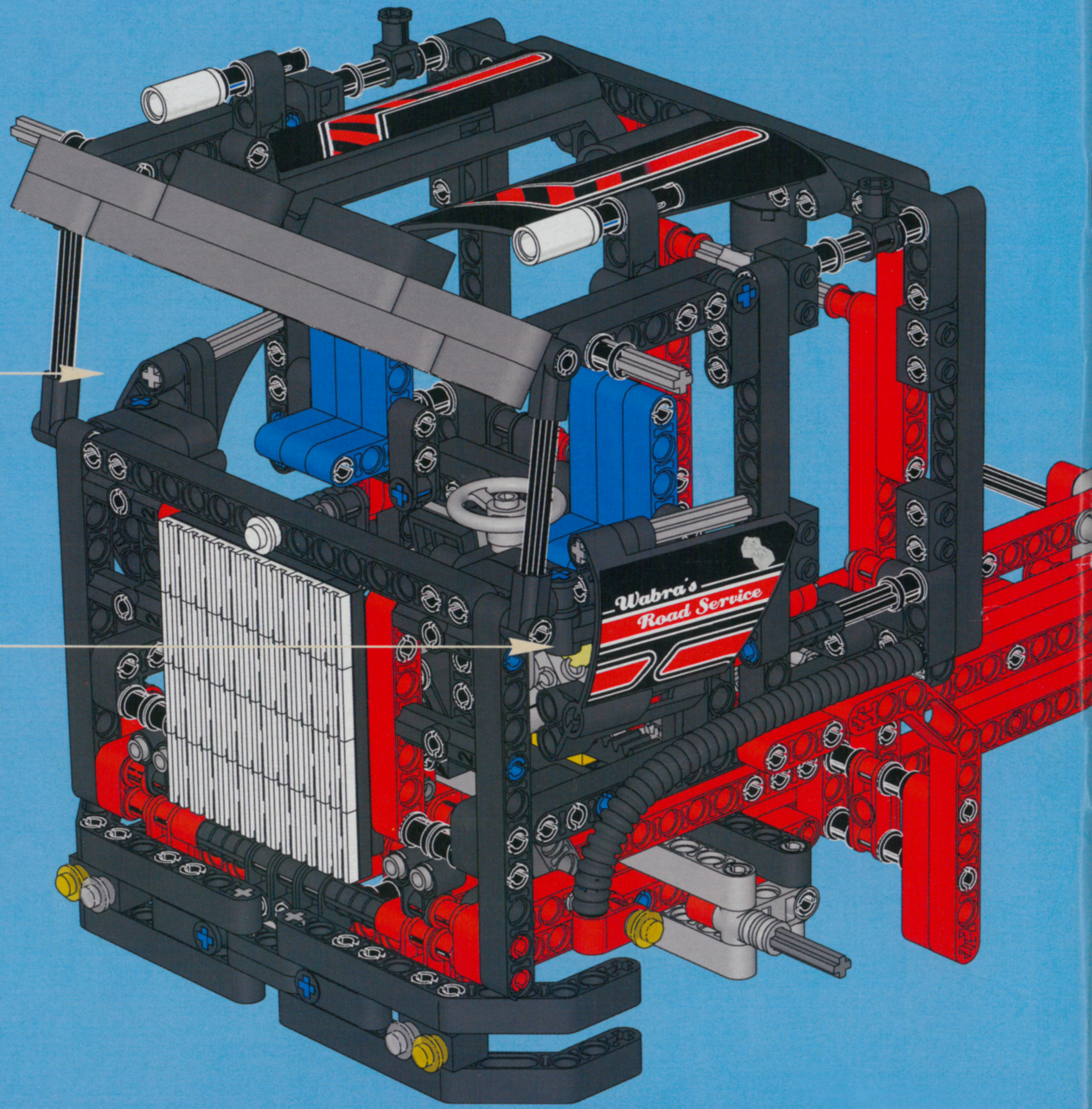
Wabra's
Road Service